VOGE

Far & Beyond Quality

# MANUAL DO PROPRIETÁRIO

# DS 525 X E5+

ED.0726

# Obrigado por confiar na VOGE

Felicidades e agradecimentos por ter escolhido a VOGE! Importante conhecer a sua moto e a si mesmo para conduzir de forma segura nas diversas condições da estrada; assim, leia atentamente este manual antes de conduzir esta moto. Este manual inclui não só a informação sobre condução e equipamento, como também instruções que deve seguir estritamente. O manual inclui a informação sobre a manutenção e cuidados que necessita ter; no caso de ter alguma dúvida, desloque-se a uma Concessionária VOGE, onde lhe prestarão a ajuda necessária. Que desfrute da condução, é o nosso maior desejo.

# Sobre este manual

Este manual do proprietário inclui informação importante; deve prestar atenção às advertências e lembretes de perigo. Mantenha este manual com você, caso precise tirar alguma dúvida em transito. As ilustrações deste pequeno manual podem ter pequenas diferenças para a sua moto, mas o conteúdo descrito é idêntico. Quando vender a moto, informe o novo proprietário para baixar ele em nosso site.

No compromisso da Voge de oferecer alta segurança e qualidade, seu desenho e constante melhoria com base na investigação nos reservamos o direito de sempre atualizar o mesmo, portanto algumas diferenças entre o manual do proprietário e a moto que adquiriu podem acontecer.

# Preste atenção aos temas importantes

Siga e adote os seguintes procedimentos de manejo e manutenção segura, quando vir os seguintes símbolos de aviso:

**Δ Perigo**: Este símbolo indica que existe a possibilidade de se poderem provocar lesões, morte ou possíveis danos.

**Δ Advertência**: Este símbolo indica que existe a possibilidade de se produzirem danos na moto.

**Δ Precaução**: Este símbolo indica os elementos essenciais de condução que são mais eficazes e convenientes.

| **Δ Perigo** |
|---|
| Esta moto adapta-se ao condutor com o certificado correspondente de homologação apenas sob uma condução razoável e cuidadosa. Preste atenção aos seguintes pontos:<br>Não se permite a reparação da moto pelo próprio utilizador.<br>Cumpra as leis e normativas locais.<br>Qualquer modificação no dispositivo ou nas peças elétricas desta moto pode influir na emissão de ruído e no rendimento. |

A melhoria constante do produto pode dar lugar a diferenças entre este manual e a moto adquirida que estabelece a moto de série como standard e sujeita a alterações técnicas sem aviso prévio.

# Conteúdos

Obrigado por confiar na VOGE ..... 1
Sobre este manual..... 2
Preste atenção aos temas importantes..... 3
Identificação da moto..... 8
Números de série ..... 8
Posto de condução ..... 9
Lado esquerdo ..... 10
Lado direito..... 11
Debaixo do assento ..... 12
Informação sobre carga e acessórios ..... 13
Pontos a que deve prestar atenção durante a condução.. 14
Fechadura de ignição..... 16
Painel de instrumentos e luzes de aviso..... 18
Luz de aviso do pisca esquerdo “⇦ “..... 19
Luz de aviso de ponto morto “N” ..... 19
Luz de aviso de anomalia na injeção “ ”..... 19
Luz de aviso de anomalia no ABS “ ”..... 20
Luz de aviso do pisca direito “⇨“..... 20
Aviso da luz de máximos “ ” ..... 21
Temperatura do refrigerante muito alta “ ”. 21
Aviso de baixa pressão do óleo “ ” ..... 22
Luz de aviso do Sistema de Controlo de Tração ”TCS” . 23
Painel de instrumentos com LCD a cores em negativo. 24
Introdução às funções dos botões LCD em negativo . . . 27
Instalação e uso da APP VOGE Global..... 28
Aviso de reserva de combustível “ ” ..... 39
Pontos a prestar atenção nos reabastecimentos..... 39
Aviso de baixa pressão do óleo “ ” ..... 41
Temperatura do refrigerante muito alta “ ”. 41
Refrigerante insuficiente..... 42
Intermitentes de emergência “ ”..... 42

Comandos do guiador ..... 43
Comutador de luzes..... 44
Comutador de piscas..... 44
Intermitentes de emergência..... 45
Interruptor corta-corrente ..... 45
Manete do travão dianteiro ..... 46
Botão da buzina “ ”..... 46
Interruptor de faróis de nevoeiro “ ”..... 46
Botão “MODE”..... 46
Interruptor do ABS ..... 46
Interruptor TCS..... 47
Tomada de corrente USB “ ”..... 47
Seleto de mudanças ..... 48
Pedal de travão traseiro ..... 48
Descanso lateral ..... 49
Ajustes antes de iniciar a marcha.....50
Ajuste do guiador e retrovisores.....50
Ajuste da manete de freio dianteiro .....52
Ajuste do seletor de mudanças.....53
Ajuste do pedal de freio traseiro.....54
Ajuste do punho do acelerador.....55
Ajuste da manete de embreagem.....56
Ajustes da suspensão.....57
Ajustes do amortecedor traseiro.....59
Ajuste do feixe de luz do farol.....63
Rodagem de uma moto nova.....64
Rodagem do motor .....64
Rodagem dos pneus.....65
Rodagem do sistema de freio.....65
Condução da moto.....66
Arranque do motor .....67
Conduzindo .....69
Uso do seletor de mudanças.....71

Frenagem e estacionamento ..... 72
Sistema ABS ..... 74
Luz de aviso do ABS ..... 74
Uso do sistema ABS ..... 74
Sistema de Controlo de Tração TCS..... 77
Combustível..... 78
Sistema de evaporação de gases do combustível 79
Catalisador de três vias..... 81
Resolução de problemas ..... 82
Verificações e manutenções..... 84
Kit de ferramentas..... 84
Manutenção da bateria ..... 85
Carga da bateria..... 85
Montagem e extração da bateria..... 87
Uso de uma bateria externa..... 88
Manutenção do filtro de ar ..... 89
Manutenção do óleo do motor ..... 91
Verificação do nível de óleo ..... 91
Mudança do óleo do motor ..... 93
Mudança do cartucho do filtro de óleo ..... 94
Enchimento de óleo do motor ..... 95
Verificação e manutenção do líquidorefrigerante... 97
Substituição do líquido refrigerante ..... 98
Manutenção do fluido de freios..... 101
Verificação do fluido de freios..... 101
Características do fluido de freios..... 102
Manutenção da corrente de transmissão..... 103
Limpeza e lubrificação da corrente..... 104
Ajuste da tensão da corrente de distribuição 105
Manutenção dos pneus..... 107
Pressões dos pneus ..... 107
Verificação do limite de desgaste dos pneus. 108
Reparação dos pneus ..... 109

Mudança de pneus..... 109
Fusíveis ..... 111
Pastilhas de freios. ..... 113
Mudança das pastilhas de freios..... 114
Mudança do filtro de gasolina..... 115
Substituição de lâmpadas..... 117
Armazenamento e limpeza da moto..... 118
Armazenamento..... 118
Proteção da moto..... 119
Limpeza da moto.....120
Modificações e acessórios.....121
Características da moto.....122
Plano de Manutenção .....127
Torque de aperto das uniões mais importantes.....130
Esquema elétrico.....131
Política de garantia Voge.....132

# Identificação da moto

## Números de série

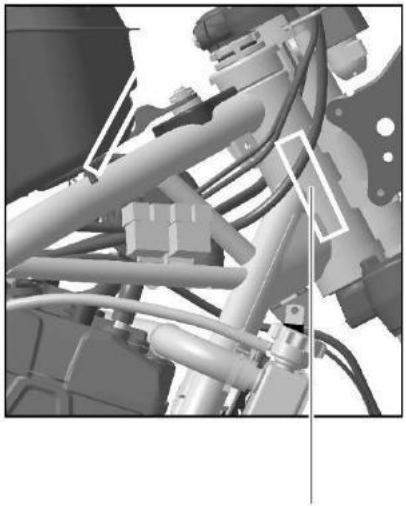

Número de identificação do veículo (VIN)

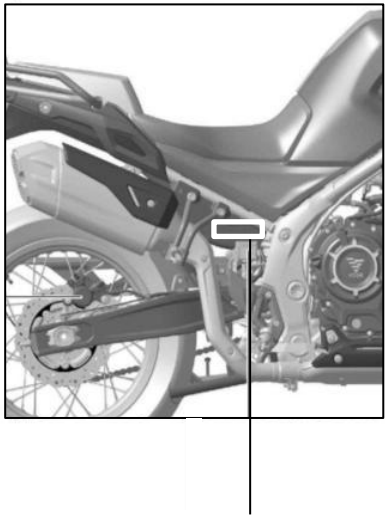

Etiqueta de emissões

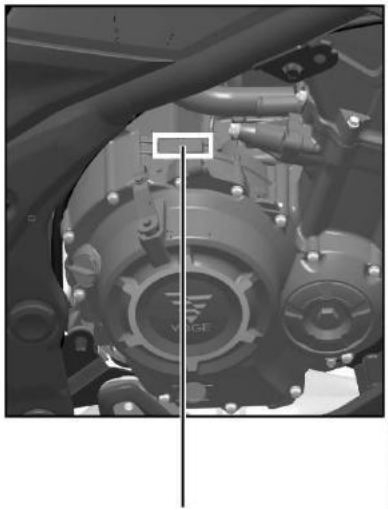

Número de tipo do motor e número de série

## Posto de condução

1. Manete de embreagem
2. Grupo de comutadores esquerdo
3. Painel de instrumentos
4. Tampão do depósito de gasolina
5. Fechadura de ignição
6. Bomba do freio dianteiro
7. Grupo de comutadores direito
8. Manete de freio dianteiro

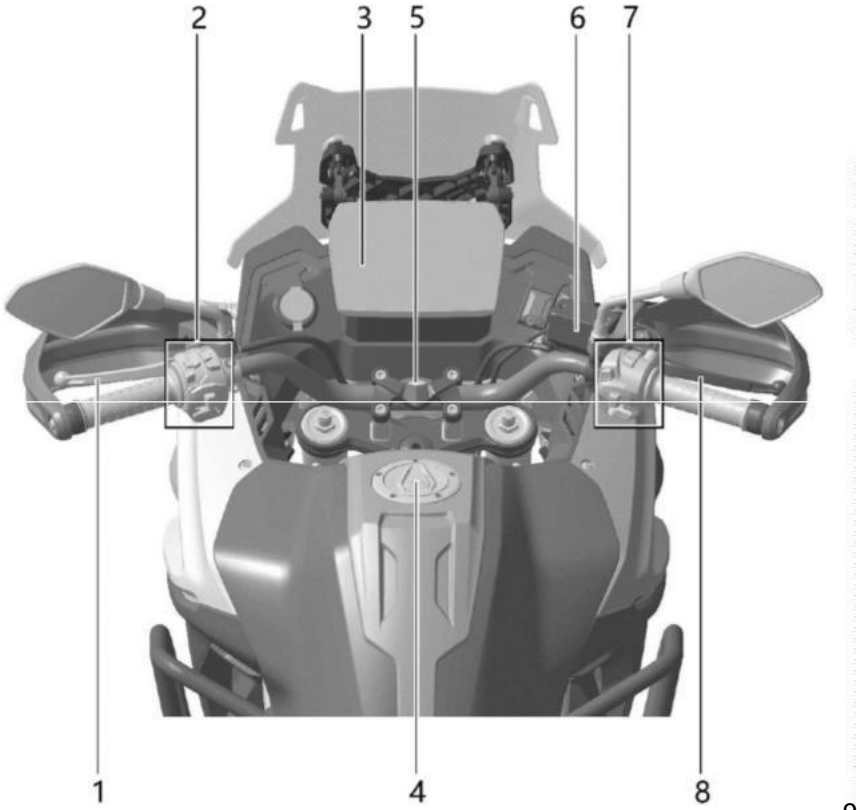

## Lado esquerdo

1. Termostato
2. Bocal de enchimento do vaso de expansão
3. Descanso lateral
4. Seletor de mudanças
5. Parafuso de drenagem do óleo do motor
6. Pinça do freio dianteiro

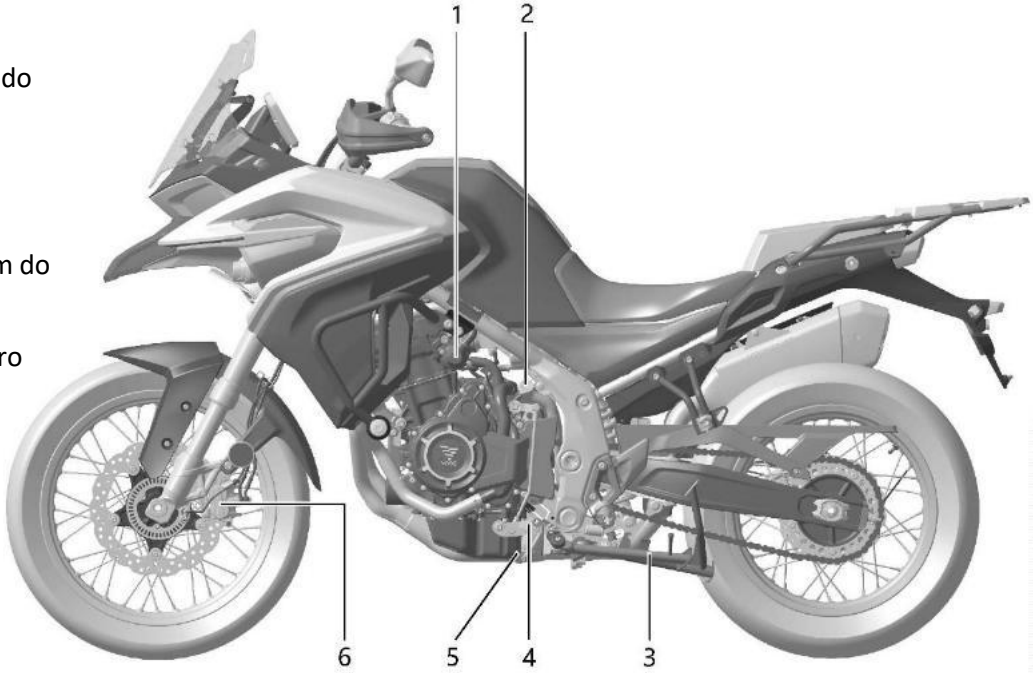

## Lado direito

1. Sensor de pressão do óleo do motor
2. Bocal de enchimento do radiador
3. Cartucho do filtro de óleo
4. Sensor de temperatura do refrigerante
5. Tampa do depósito do fluido de freio tras.
6. Sensor de velocidade

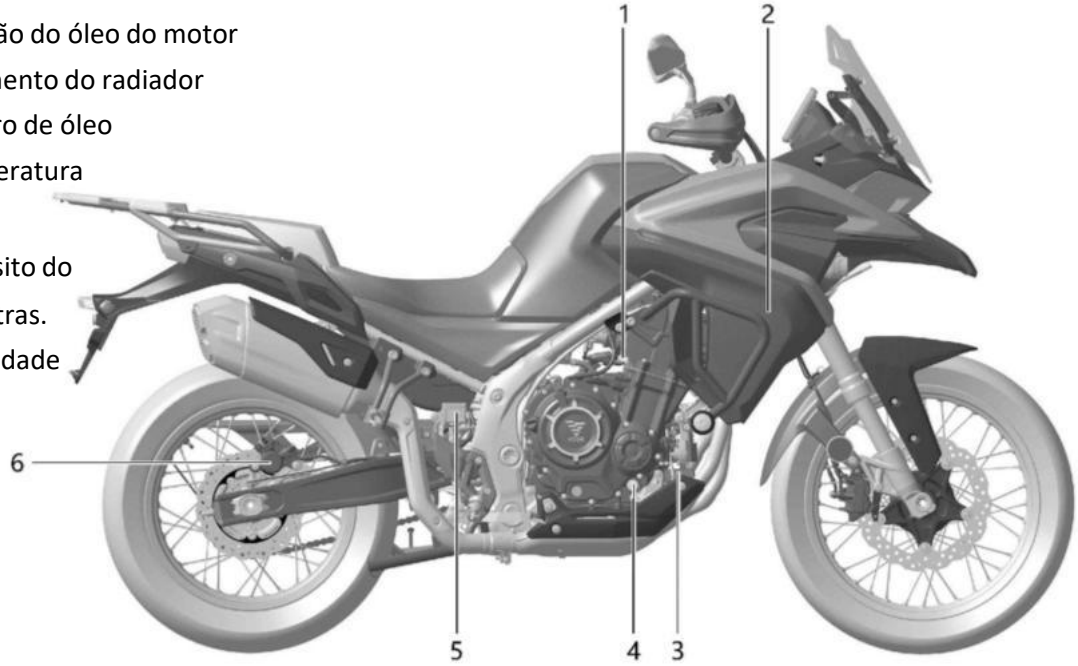

## Debaixo do assento

1. Relé de piscas
2. ECU
3. Bateria
4. Inclinômetro
5. Relé tomada de corrente
6. Relé corta-corrente
7. Relé do eletroventilador
8. Relé bomba de gasolina
9. Filtro de ar
10. Relé de arranque
11. Modulador ABS (debaixo da bateria
12. Caixa de fusíveis
13. Conector ferramenta de diagnóstico (OBD)

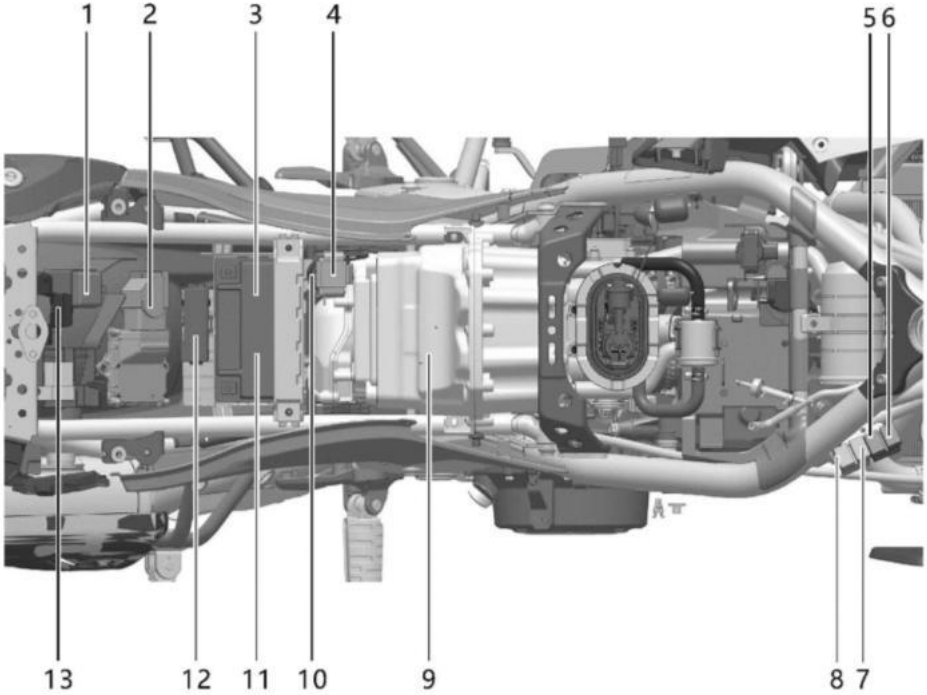

# Informação sobre carga e acessórios

| Δ Perigo |
| --- |
| Uma carga incorreta, acessórios ou reparação inadequados e a manutenção indevida, podem provocar riscos ocultos durante a condução. Verifique se a sua moto cumpre as condições anteriores e não a sobrecarregue antes de iniciar a marcha. |

Utilize unicamente peças de reposição originais e acessórios autorizados VOGE. As peças que não sejam VOGE, acessórios incorretos ou carga inadequada podem influir negativamente no rendimento da moto, ou mesmo infringir a lei. Por favor, tenha em conta a sua responsabilidade na sua própria segurança e na dos outros.

| Δ Precaução |
| --- |
| Os componentes e acessórios que equipam as nossas motos foram todos especialmente desenhados e verificados, assim, recomendamos fortemente que utilize componentes e acessórios originais e autorizados VOGE. |

As alterações na repartição de pesos influem drasticamente no rendimento da moto, pelo que deve utilizar os acessórios e a repartição de peso e passageiro recomendados.

## Pontos a que deve prestar atenção durante a condução

1. Qualquer condutor deve conhecer bem a posição adequada no assento da sua moto. Deslocamentos do centro de gravidade ou movimentos bruscos durante a condução podem influir no funcionamento e controle da moto. Durante a condução, o passageiro deve sentar-se firmemente na moto para evitar que bata no condutor. Não é permitido levar animais como passageiros na moto.

2. A bagagem e carga da moto deve estar numa posição baixa para evitar mudanças no centro de gravidade da moto. O peso da bagagem deve ser distribuído uniformemente de ambos os lados da moto. O comprimento estendido para trás da moto não deve ser demasiado.

3. A bagagem deve estar firmemente fixa à moto e, antes de conduzir, deve confirmar que esta não se move. No caso de sentir instabilidade durante a condução, confirme a fixação da bagagem e ajuste-a caso seja necessário.

4. Não é permitido carregar bagagem demasiado volumosa ou pesada. A sobrecarga pode influir no funcionamento e no rendimento do motor.

5. A instalação de acessórios e a bagagem pode diminuir o rendimento da moto. Certifique-se de que não afeta o sistema de iluminação, a distância ao solo, o ângulo de inclinação, o rendimento da moto, a carga sobre os pneus, o curso da suspensões ou outras atuações relacionadas com a condução.

6. Se carregar demasiado peso sobre o guidão ou sobre a suspensões, pode influir no rendimento da direção e causar perigo durante a condução.

7. Carenagens, para-brisas ou outras peças de grande dimensão podem influir na estabilidade e na condução, o que aumenta não só o peso, mas também a resistência aerodinâmica, reduzindo o rendimento. A instalação destes componentes pode causar perigo, devido a não se terem comprovado no desenho original da moto.

8. Não é permitida a instalação de um sidecar ou reboque. Não assumimos qualquer responsabilidade sobre os danos que possam ser causados pela instalação de componentes não autorizados.

Carga máxima: 183 kg, incluindo condutor, bagagem e acessórios.

# Fechadura de ignição

A fechadura de ignição desta moto encontra-se na parte superior dianteira e inclui o bloqueio da direção.

Esta moto está equipada com duas chaves, uma das quais é de reserva e que deverá guardar em lugar seguro.

A fechadura da ignição, bloqueio da direção, fechadura do assento, fechadura da tampa lateral e a do tampão do depósito de combustível utilizam todas a mesma chave.

A fechadura de ignição tem três posições: “” significa que o circuito de ignição está ligado e que se pode arrancar a qualquer momento. Os restantes circuitos funcionais também estão operativos. Nesta posição não se pode retirar a chave. “” significa que o circuito de ignição está desligado e não se pode arrancar a moto. Nesta posição pode retirar-se a chave.

“” significa que a direção está bloqueada. Rode o guidão totalmente para a esquerda, empurre a chave e rode-a desde a posição “” à esquerda para a posição “”. Nesta posição pode-se retirar a chave. O circuito de ignição está desligado e não se pode arrancar a moto.

| Δ Precaução |
| --- |
| Esta moto conta com descanso lateral apenas para garantir a estabilidade no estacionamento. Quando bloquear a direção, rode o guiador todo para a esquerda e não para a direita. |

| Δ Perigo |
| --- |
| Durante a condução não é permitido rodar a chave de ignição para a posição “ “, já que pode perder o controle da moto. |

# Painel de instrumentos e luzes de aviso

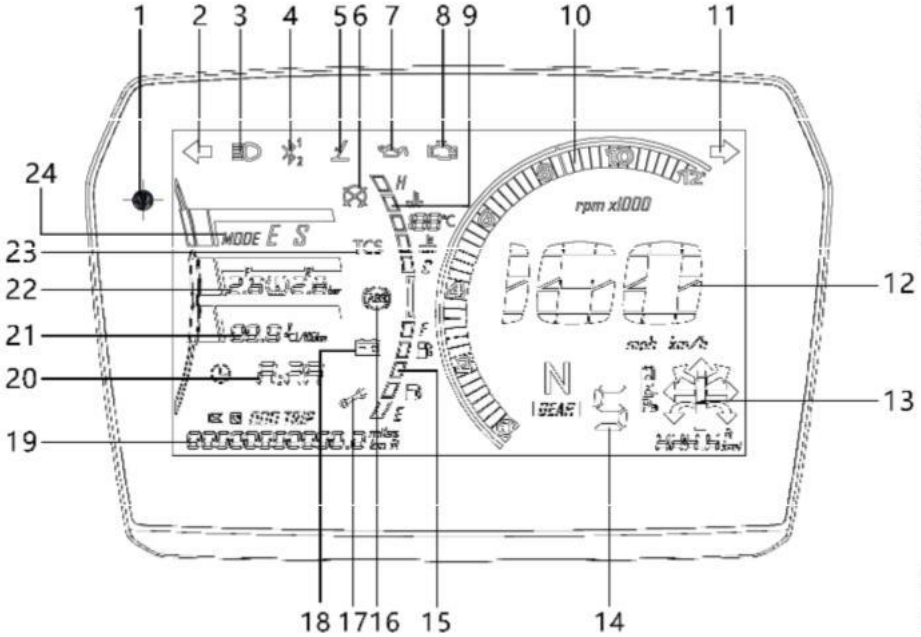


1. Sensor fotoelétrico
2. Aviso do pisca esquerdo
3. Aviso de luz de máximos
4. Aviso de ligação Bluetooth
5. Aviso do descanso lateral
6. Aviso do corta-corrente
7. Aviso de baixa pressão do óleo
8. Aviso de anomalia no motor
9. Nível de temperatura e alerta
10. Conta-giros
11. Aviso do pisca direito
12. Velocímetro
13. Navegador básico
14. Indicador de mudança engrenac
15. Nível de gasolina e aviso de rese
16. Aviso de anomalia no ABS
17. Aviso de revisão
18. Aviso de baixa tensão da bateria
19. Odômetro total/parcial/chamac
20. Hora
21. Tensão bateria/Temperatura ambiente/Consumo médio
22. Pressão dos pneus e alerta
23. Aviso do TCS
24. Modo de condução Eco/Sport

Rode a chave de ignição para a posição “” e o painel de instrumentos iniciará um autodiagnóstico. O painel irá iluminar-se e começará o autodiagnóstico que mostrará o estado atual da moto. A luz de aviso de sobreaquecimento do motor “” estará acesa no check-up e depois irá apagar-se. A luz de aviso de anomalia da EFI “”, a luz de aviso de anomalia do ABS “” e o aviso de baixa pressão do óleo “” iluminam-se acendem-se e depois apagam-se.

| Δ Advertência |
| --- |
| Não lave o painel de instrumentos com água à pressão. Se limpar o painel de instrumentos com gasolina ou etanol pode produzir manchas ou descoloração. |

## Luz de aviso do pisca esquerdo “⇦ “

Quando mover para a esquerda o comutador de piscas, esta luz de aviso irá acender, assim como os piscas desse lado.

## Luz de aviso de ponto morto “N”

Quando a caixa de marchas se encontrar em ponto morto, ilumina-se a luz de aviso “N”.

## Luz de aviso de anomalia na injeção “”

Quando se produz uma anomalia no sistema de injeção EFI ilumina-se este aviso. Quando gira a chave de ignição para a posição “” o aviso “” acende-se. A luz de aviso “” irá apagar-se imediatamente quando colocar o motor em marcha.

| Δ Advertência |
| --- |
| No caso de o aviso “ “ permanecer aceso ou a piscar depois de colocar o motor em marcha, pode causar falhas no arranque ou parar o sistema de injeção, se continuar a utilizar a moto. Se o aviso “ “ permanecer aceso ou a piscar, para a moto e contate de imediato com a sua Oficina Autorizada VOGE. |

## Luz de aviso de anomalia no ABS “ ”

Quando o sistema de ABS tem uma anomalia, o aviso “ “ irá iluminar-se. Quando girar a chave de ignição para a posição “ “, o aviso “ “ ilumina-se. A luz de aviso “ “ irá apagar-se imediatamente quando a moto iniciar a marcha.

| Δ Perigo |
| --- |
| No caso de a luz de aviso “ “ se iluminar ou piscar após arrancar, se continuar a conduzir pode provocar uma frenagem anormal das rodas ou um bloqueio. Neste caso, pare a moto.<br>No caso de a luz de aviso “ “ se iluminar ou piscar após iniciar a marcha, pare a moto e contate de imediato com a sua Oficina Autorizada VOGE. |

## Luz de aviso do pisca direito “⇨“

Quando mover para a direita o comutador de piscas, esta luz de aviso “⇨“ irá acender, assim como os piscas desse lado.

## Aviso da luz de máximos "ID"

Quando mudar o comutador de luzes para a posição de luzes de máximos irá acender-se a luz de aviso "ID".
Quando premir o gatilho de sinais de luzes, o aviso "ID" acende, apagando-se quando soltar o gatilho.

## Temperatura do refrigerante muito alta "🌡"

Quanto este aviso "🌡" se acender, significa que a temperatura do refrigerante do motor é muito elevada. Se continuar a conduzir pode danificar o motor. Siga estritamente as seguintes instruções.

| Δ Precaução |
| --- |
| Quando se acender o aviso de temperatura muito alta "🌡" significa que o motor está sobreaquecido. Neste caso, se continuar a conduzir pode danificar o motor. |

Quando se acender o aviso "🌡", pare a moto e desligue o motor até que a luz de aviso se apague. Verifique o nível de refrigerante e o radiador, após o motor ter resfriado completamente.

No caso de o nível de refrigerante estar muito baixo, encha o vaso de expansão com refrigerante.

No caso de a ventoinha elétrica não funcionar quando a luz de aviso da temperatura de refrigerante alta se acender, desligue o motor e contate com o Serviço de Assistência Técnica Voge mais próximo para solucionar o problema.

| Δ Precaução |
| --- |
| Quando se acender a luz de aviso de temperatura muito alta “”, verifique se a grelha do radiador está bloqueada por areia ou lama. Se assim for, limpe-a, ou o rendimento do radiador diminuirá de forma significativa. |

No caso de o refrigerante ser insuficiente ou a grelha do radiador estiver bloqueada por areia ou lama, sugerimos que faça o seguinte:

- Reduzir a carga para diminuir o calor gerado pelo motor.
- No caso de trânsito congestionado, mantenha o motor em baixa rotação, evitando aumentar a temperatura com acelerações.
- No caso de as ações anteriores não funcionarem, desligue o motor e contate com um Serviço de Assistência Técnica Voge para solucionar o problema.

## Aviso de baixa pressão do óleo “”

Quando a pressão do óleo é inferior à normal, a luz de aviso “” acende-se.

Quando se roda a ignição para a posição “”, a luz de aviso “” acende. Quando o motor arrancar, a luz de aviso “” se apagará imediatamente.

| Δ Precaução |
| --- |
| A luz de aviso “” acende-se tanto por baixa pressão do óleo como por um nível de óleo baixo. Como tal, é necessário verificar periodicamente o nível de óleo. |

| Δ Advertência |
| --- |
| No caso de a luz de aviso “ “ permanecer acesa após ligar o motor ou durante a marcha, se continuar a conduzir pode danificar o motor por lubrificação insuficiente devido à baixa pressão do óleo. Neste caso, desligue o motor e verifique o nível de óleo do motor. |

## Luz de aviso do Sistema de Controlo de Tração ”TCS”

Quando se roda a ignição para ON, o aviso de “TCS” pisca lentamente e apaga-se quando se inicia o movimento. Quando o aviso “TCS” se acende significa que a roda traseira está a patinar; nesse momento, o controle de tração TCS ativa-se automaticamente, reduzindo a entrega de torque à roda traseira para que esta deixe de patinar. Quando o controlo de tração está a funcionar, o aviso “TCS” piscará rapidamente.

| Δ Advertência |
| --- |
| Quando o controle de tração estiver ativado, e durante a condução, o aviso “TCS” se mantiver aceso, significa que há uma anomalia no sistema de controle de tração. Contate imediatamente com um Serviço de Assistência Técnica da Voge. |

## Painel de instrumentos com tela LCD a cores em negativo

Quando se ativa o painel, este mostra a informação com os ajustes efetuados na última vez.

**Retroiluminação**: O painel ajusta automaticamente a retroiluminação Em função da intensidade da luz exterior.

**Ligação Bluetooth**: Quando se liga o celular ao painel através de Bluetooth, o painel mostra as chamadas de entrada (número de telefone que chama + nome do contato). Instale o App Voge Global no seu smartphone para conseguir a navegação básica.

**Pressão dos pneus**: Uma vez calibrados os sensores de pressão dos pneus, o painel mostra a pressão atual dos pneus dianteiro/traseiro. Quando a pressão for de ≤1,9 bar ou ≥2,9 bar, indicação da pressão do pneu e a sua letra correspondente, “F” (dianteiro) ou “R” (traseiro), piscarão para avisar.

**Conta-giros**: Mostra o regime de rotações do motor em rotações por minuto (rpm) (número de voltas do virabrequim por minuto).

**Mudança engrenada**: Mostra a marcha selecionada na caixa de velocidades (não mostra o ponto morto).

**Velocímetro**: Mostra a velocidade de cruzeiro do veículo em km/h (quilometros por hora) ou mph (milhas por hora).

**Consumo de combustível**: Mostra o consumo médio de combustível a cada 100 quilometros. Quando desligar a bateria ou reiniciar o odometro parcial, o consumo médio de combustível ficará a 0.

**Temperatura do líquido refrigerante**: Mostra a temperatura atual do refrigerante. Selecionando a unidade em ºC graus centígrados, o intervalo de temperaturas será de -48ºC a 143ºC. Quando a temperatura for de ≥112ºC, acende-se a luz de aviso de alerta de temperatura alta do refrigerante e a barra do nível e temperatura fica de cor vermelha.

**Odômetro**: Há dois modos para mostrar o odômetro. O modo odômetro total (ODO) mostra os quilometros percorridos desde a fabricação da moto, enquanto o odômetro parcial (TRIP) mostra os quilometros percorridos desde que se reiniciou. Fazendo uma pressão breve no botão ABAIXO alterna-se entre ODO/TRIP.

No modo ODO, faça uma pressão longa no botão ABAIXO para alternar entre unidades Imperiais (milhas) e sistema métrico (km), tanto para o velocímetro como para o odômetro. No modo TRIP, faça uma pressão longa no botão ABAIXO para reiniciar o odômetro parcial.

No painel normal, faça uma pressão breve no botão ACIMA para alternar ciclicamente entre Tensão/Temperatura/Consumo (por padrão é mostrada a temperatura).

Quando a ignição está em ON, faça uma pressão breve no botão ENTER para alternar entre Data (Date)/Clock (Relógio) por padrão é mostrado o relógio.

Faça uma pressão longa no botão ENTER para entrar no modo Setup (Ajuste), faça uma pressão breve no botão ACIMA ou ABAIXO para ajustar a pressão dos pneus.

**Ajuste do relógio**: Quando entrar no ajuste do relógio, faça uma pressão breve no botão ENTER e piscarão os dígitos das horas, depois faça uma pressão breve nos botões ACIMA e ABAIXO para aumentar ou diminuir as

horas. Uma vez ajustada a hora, faça uma pressão breve no botão ENTER para que pisquem os dígitos dos minutos e aperte brevemente os botões ACIMA ou ABAIXO para aumentar ou diminuir os minutos.

**Ajuste da pressão dos pneus**: Ao entrar no ajuste das pressões dos pneus (as marcas de pressões dos pneus dianteiro e traseiro piscam uma de cada vez), faça uma pressão breve no botão ABAIXO para entrar no ajuste do pneu dianteiro (com uma pressão breve no botão ABAIXO alterna-se entre pneus dianteiro e traseiro), e aperte brevemente no botão ENTER para entrar no ajuste. Começará uma contagem decrescente de 60 segundos para tirar um pouco de ar do pneu até que a pressão apareça no painel. Se tiver ocorrido uma falha nos 60 segundo de contagem decrescente, volte a apertar brevemente o botão Confirmar para voltar novamente ao ajuste até o conseguir. Quando finalizar o ajuste, faça uma pressão breve no botão VOLTAR para voltar ao estado das marcas dos pneus dianteiro e traseiro e piscar, e para sair volte a fazer uma pressão breve no botão VOLTAR para regressar à página normal.

**Nível de combustível**: Mostra a quantidade de gasolina restante no tanque, recordando-o que deve reabastecer quando a quantidade for mínima. Quando o conteúdo do depósito estiver perto de acabar, este último segmento de nível, de cor vermelha, começará a piscar, indicando a necessidade de reabastecer.

**Modo de condução**: existem dois modos de condução, E (Eco) e S (Sport), a mudança entre eles pode ser feita através do botã “Mode” nos camonados do lado esquedro do guidão. O modo padrão ao ligar é “Eco”.

## Introdução às funções dos botões na tela LCD em negativo

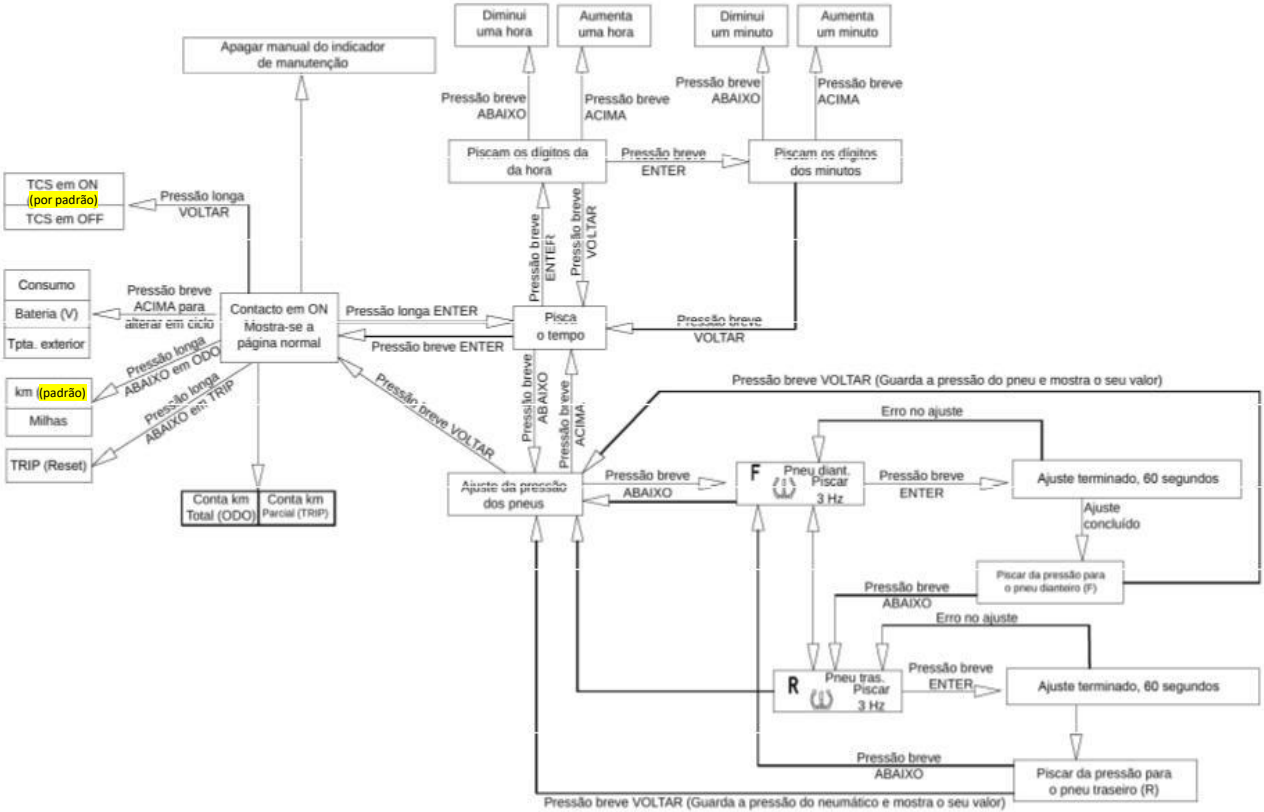

# Instalação e uso do APP VOGE Global

1. **Baixar a aplicação VOGE Global**

1.1 Baixar da Apple:

1.1.1 Faça scan ao código QR de “Apple Download” com a câmara do iPhone; quando o identificar corretamente, clique nas ligações para descarregar.

1.1.2 Entre na App Store do iPhone, procure "VOGE Global" e baixe o app.

1.2 Baixar de Android:

1.2.1 Abra a câmara do smartphone e faça scan ao código QR anexo identificado como “Android Download”.

1.2.2 Quando o reconhecer, baixe automaticamente.

1.2.3 Entre na Play Store do celular Android para procurar o App e baixá-lo.

Apple Download: Android Download:

*Figura 1*

*Figura 2*

*Figura 3*

2. **Conseguir token de Mapbox**

2.1 Abra o navegador e procure Mapbox, ou clique em Mapbox.

2.2 Se não possui uma conta, registre-se, aperte “SIGN UP” e introduza a informação da conta. (Ver Figura 1)

2.3 Introduza a informação de pagamento. (Ver Figura 2)

2.4 Após registrar a conta, localize e clique em “criar um token” para solicitar a criação de um token. (Ver a Figura 3).

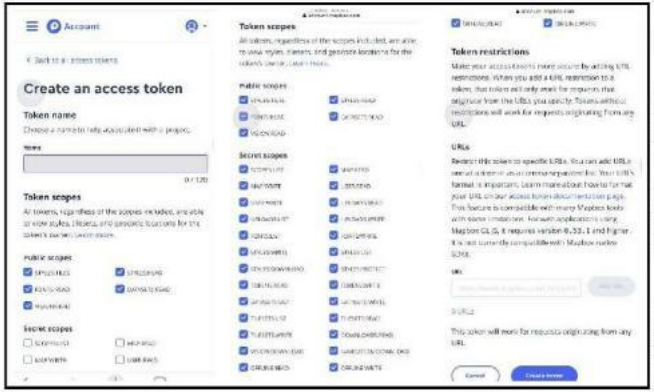

Figura 4 Figura 5 Figura 6

2.5 Introduza a chave do token e selecione os ajustes da aplicação, em seguida clique em “criar um token” (Ver a Figura 4).

2.6 Introduza a palavra-passe de confirmação para completar a criação do token (Ver Figura 5).

2.7 Poderá encontrar o token criado na parte inferior da página, mas não aparecerá na página da próxima vez que iniciar sessão, pelo que deve ter cuidado em anotar e guardá-lo (Ver Figura 6).

3. **Configuração do VOGE Global Map**

3.1 Abra VOGE Global, depois abra Setup → Map configuration → Map configuration guidance → Fill blanks for Mapbox Token (O utilizador deve solicitar Mapbox Token e preencher os espaços em branco; caso contrário a navegação não funciona) (Figura 7).

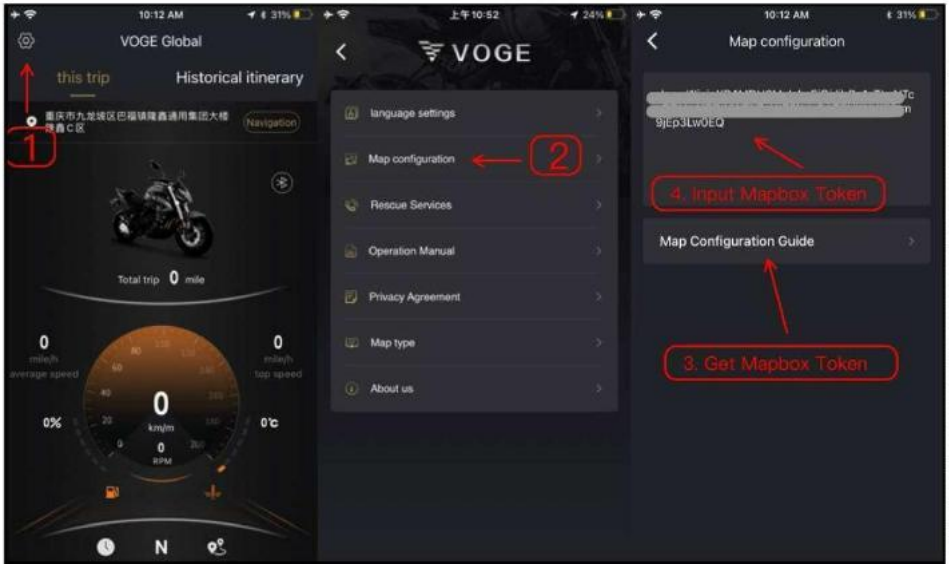


**Figura 7**

3.2 Preço do Mapbox, consulte o seguinte: O custo real baseia-se no preço mostrado na APP (Figura 8).

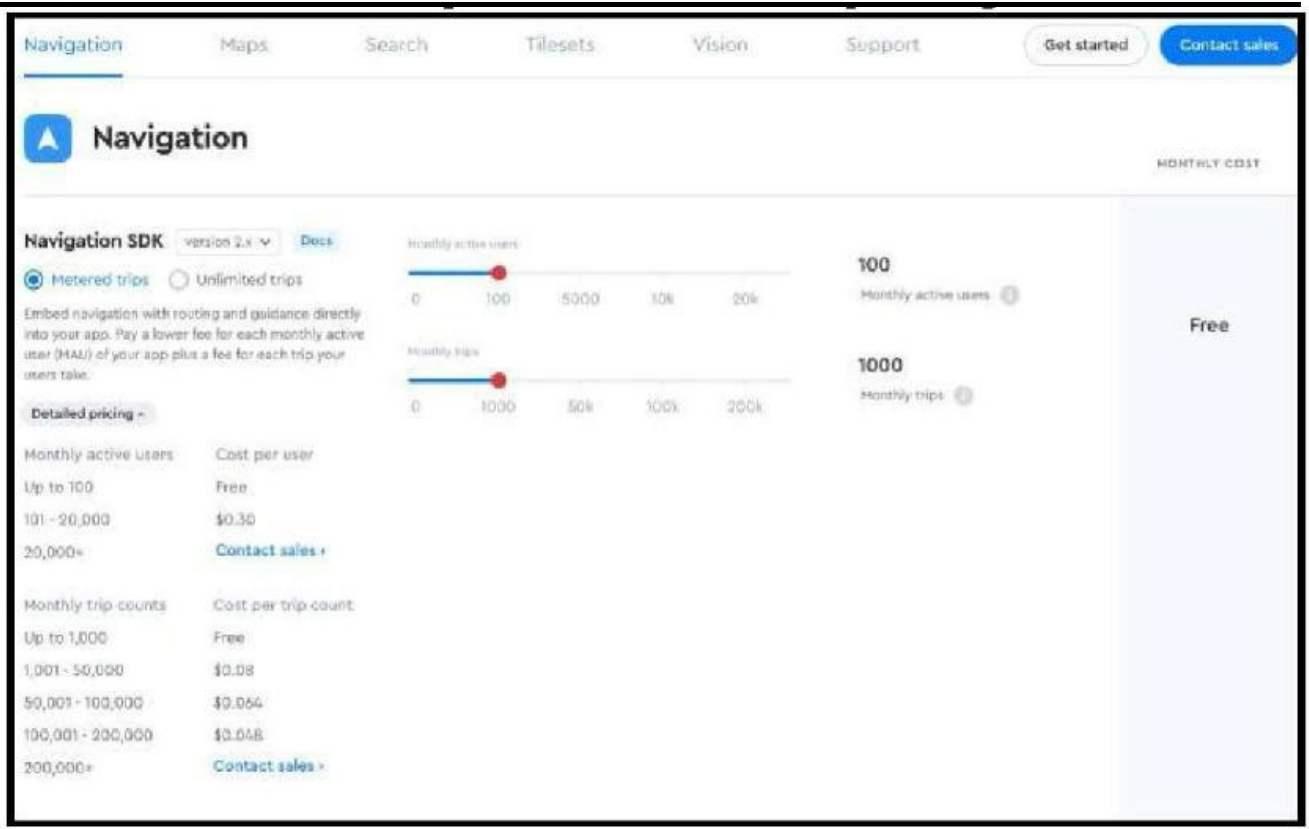
Navigation
Maps
Search
Tilesets
Vision
Support
Get started
Contact sales
Navigation
MONTHLY COST
Navigation SDK
version 2.x
Docs
Metered trips
Unlimited trips
Embed navigation with routing and guidance directly into your app. Pay a lower fee for each monthly active user (MAU) of your app plus a fee for each trip your users take.
Detailed pricing
Monthly active users
Cost per user
Up to 100
Free
101 - 20,000
$0.30
20,000+
Contact sales
Monthly trip counts
Cost per trip count
Up to 1,000
Free
1,001 - 50,000
$0.08
50,001 - 100,000
$0.064
100,001 - 200,000
$0.048
200,000+
Contact sales
0
100
5000
10k
20k
0
1000
50k
100k
200k
100
Monthly active users
1000
Monthly trips
Free



Figura 8

## 4. **Uso da navegação básica de Bluetooth**

4.1 Ative a moto, abra as definições do celular → Bluetooth, selecione o nome do Bluetooth da (VOGE-), e quando estiver conectado corretamente, permita que o App consulte a agenda telefonica; quando estiver emparelhado, na tela do painel de instrumentos acende-se o sinal Bluetooth 1.

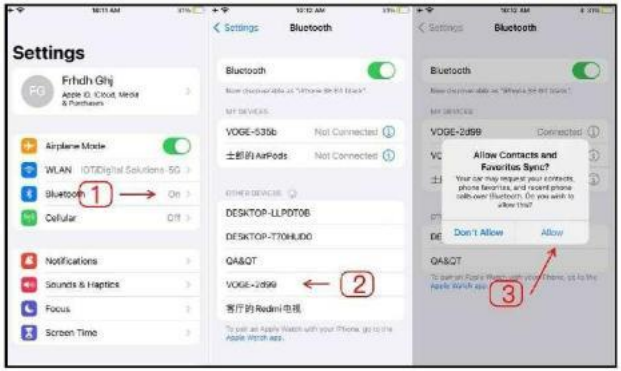

4.2 Abra a App VOGE Global, clique no ícone de Bluetooth de (BLE-VOGE-) para começar a conexão; quando se emparelhar corretamente, o aviso de Bluetooth mudará para a cor amarela, na tela do painel de instrumentos acende-se o sinal Bluetooth 2.

4.3 Quando a navegação da VOGE Global estiver operacional, ao tela do painel de instrumentos mostrará a informação correspondente.

## 5. **Uso da câmara Onboard**

5.1 Abra VOGE Global, clique em [Fuel gauge connection] em seguida entre na página principal do App, clique no ícone da câmara à esquerda, entre na página principal de DVR (câmara de vídeo).

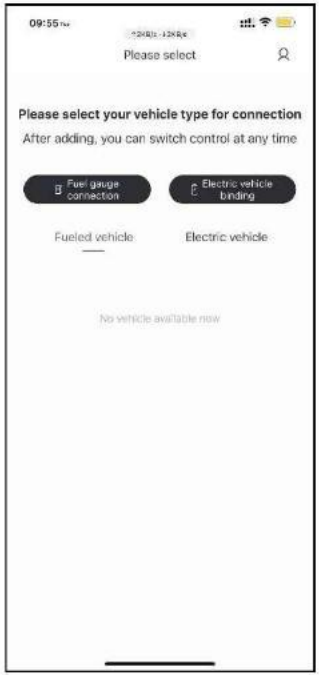


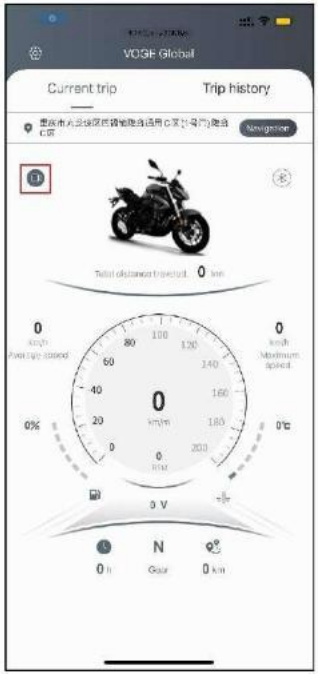


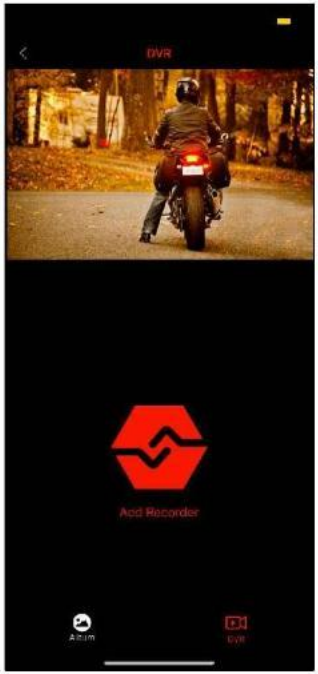

5.2 Clique em [Add equipment] na página principal da câmara de DVR, confirme a conexão de acordo com o lembrete, em seguida procure a rede do gravador da câmara da moto, que começa por “mt” nas definições do celular, e adicione-a.

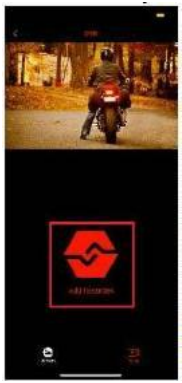

5.3 Clique em [Photobook] na página principal do DVR e entre na sua página, em seguida clique em [Selection] para selecionar o vídeo ou foto que queira apagar ou adicionar.

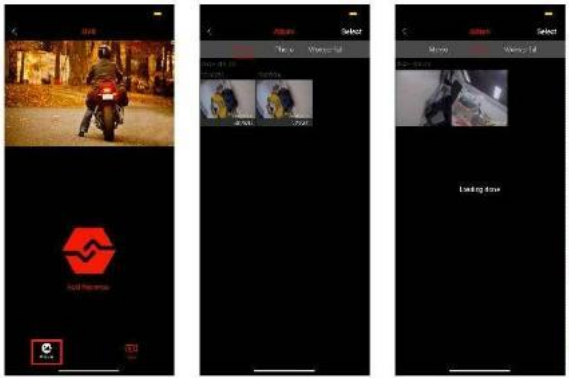

5.4 Clique em [Recorder] na página principal, e em seguida volte à página principal da câmara (Figura da esquerda)

5.5 Quando estiver conectada a câmara na página principal da câmara de vídeo, clique uma vez mais no ícone para entrar na página de gravação de vídeo em tempo real (Figura da direita)

5.6 Na página para gravar vídeo em tempo real, clique em [Recorder Video] para abrir a lista de vídeos, clique naquele em que está interessado para o reproduzir.

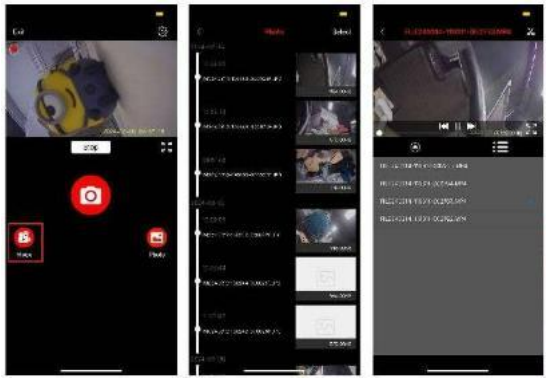

5.7 Na página para gravar vídeo em tempo real, clique em [Recorder photo] e chegará à lista de fotos (Figura da esquerda).

5.8 Na página para gravar vídeo, clique no ícone do canto superior direito para entrar na página de definições dos parâmetros da câmara, e configure-a segundo as suas necessidades (Figura da direita)

| Δ Precaução |
| --- |
| A interface do App e o seu funcionamento podem mudar se existir uma atualização; a interface final e o seu funcionamento são as mesmas que a última versão descarregada do App. |

## Aviso de reserva de combustível "⛽"

Precaução: uma quantidade insuficiente de combustível pode provocar falhas no arranque. Neste caso, se continuar a tentar ligar o motor pode provocar danos. Rebasteça quando se acender o aviso de reserva de combustível "⛽".

Não encha o tanque até ao topo, e mantenha o nível de gasolina acima do nível mais baixo permitido.

Nível de combustível mais baixo permitido: Mais de 2 litros.

## Pontos a que deve prestar atenção nos reabastecimentos

Abra o tampão de gasolina rodando-o com a chave de ignição.

Após abastecer, volte a colocar o tampão na sua posição original e pressione-o para baixo para fechar. Nessa altura, poderá retirar a chave do tampão. Não lave o depósito com água à pressão, para evitar que entre água.

| **Δ Advertência** |
| --- |
| - O combustível corrói as superfícies pintadas e pode descolorá-las. No caso de derramar gasolina sobre superfícies pintadas, limpe-as de imediato.<br>- O combustível pode expandir-se quando a temperatura sobe. Neste caso, se encher o depósito até acima pode deformá-lo ou vazar gasolina.<br>Não encha o depósito acima da parte inferior do bocal.<br>Use gasolina sem chumbo de octanagem superior a 92 octanas. |

| Δ Perigo |
| --- |
| Desligue o motor quando abastecer gasolina, não fume nem faça lume ou fontes de calor. |

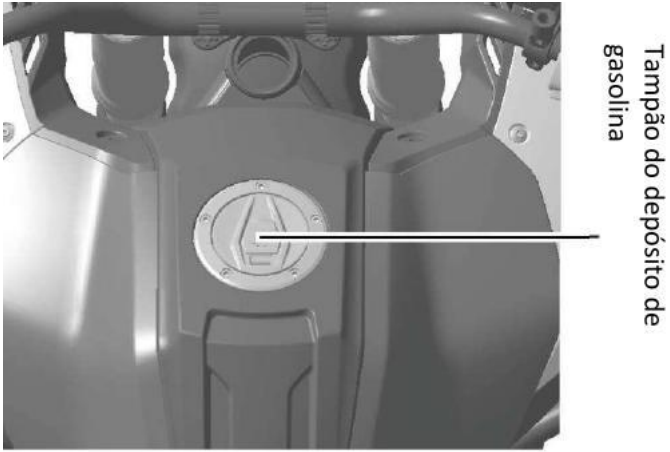


Capacidade de reserva do depósito de gasolina 2,0 L

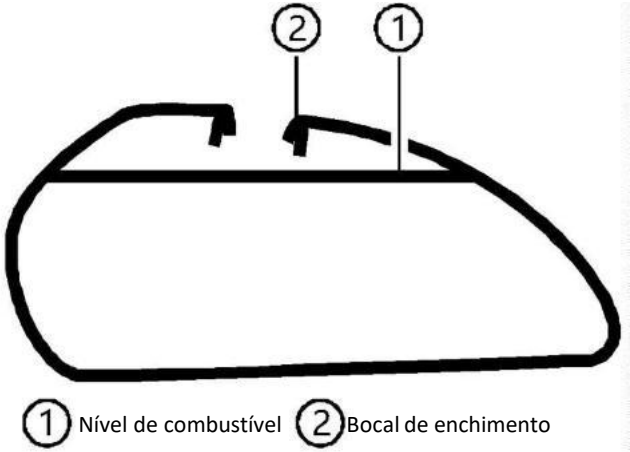


Capacidade do depósito de gasolina: 17,6 L

## Aviso de baixa pressão do óleo “”

Quando a pressão do óleo for inferior à normal, a luz de aviso ““ irá acender.

Quando se roda a ignição para a posição ““, a luz de aviso ““ acende-se. Quando o motor arrancar, o aviso ““ se apagará imediatamente.

| Δ Precaução |
| --- |
| A luz de aviso ““ ilumina-se tanto devido a baixa pressão do óleo como por baixo nível de óleo. Por isso, é necessário verificar periodicamente o nível de óleo. |

| Δ Advertência |
| --- |
| No caso de a luz de aviso ““ permanecer acesa após ligar o motor ou durante a marcha, se continuar a conduzir pode danificar o motor por lubrificação insuficiente devido à baixa pressão do óleo. Neste caso, desligue o motor e verifique o nível de óleo do motor. |

## Temperatura do refrigerante muito alta “”

Quanto este aviso “” se iluminar, significa que l temperatura do refrigerante do motor é muito elevada. Se continuar a conduzir pode danificar o motor. Siga estritamente as seguintes instruções. No caso de o nível de refrigerante estar muito baixo, abasteça de refrigerante o vaso de expansão.

## Refrigerante insuficiente

Se o refrigerante for insuficiente ou a superfície do radiador estiver seriamente bloqueada por sedimentos, recomenda-se que siga os métodos apresentados em seguida:

- Diminua a temperatura do motor reduzindo a carga do veículo.

- Mantenha o motor em marcha lenta e não acelere no tráfego parado, para evitar que aumente a temperatura.

- Se nenhum dos métodos anteriores funcionar, desligue o motor e dirija-se ao Serviço Autorizado Voge para a sua reparação.

## Intermitentes de emergência "⚠"

Quando apertar o botão "⚠" todos os piscas e as suas luzes de aviso no painel de instrumentos começarão a piscar. Use os intermitentes de emergência para advertir a outros veículos que está detido por uma situação de emergência.

# Comandos do guidão

1. Manete de embreagem
2. Comutador de luzes/sinais de luzes
3. Botões ACIMA e ABAIXO
4. Botão VOLTAR/Mudar TCS
5. Interruptor ABS
6. Botão ENTER
7. Interruptor corta-corrente
8. Manete do freio dianteiro
9. Botão do arranque elétrico
10. Interruptor de luzes de nevoeiro
11. Intermitentes de emergência
12. Comutador de piscas
13. Botão da buzina
14. Botão MODE

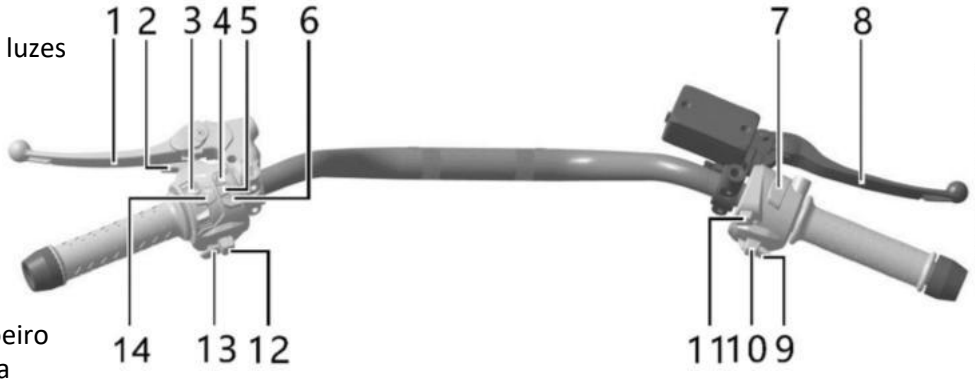

## Comutador de luzes

Empurre para a frente o comutador de luzes para selecionar as luzes de máximos “”: irão acender estas luzes assim como o aviso “” do painel de instrumentos.

Mova para trás o comutador de luzes para selecionar as luzes de médios ““: irão acender estas luzes assim como o aviso ““do painel de instrumentos.

Desde a posição de luzes de médios ““, mova para trás o comutador de luzes para fazer sinais de luzes aos veículos à sua frente. Enquanto mantiver apertado este comutador irá acender-se o aviso “ ” de luzes de máximos no painel de instrumentos. Quando soltar o comutador, selecionam-se automaticamente as luzes de médios ““.

| Δ Advertência |
| --- |
| Se o farol estiver iluminado antes de arrancar o motor pode esgotar a bateria. Neste caso, apague as luzes antes de arrancar o motor. |

## Comutador de piscas

Quando mover o comutador de piscas para a posição ⇦, piscarão os intermitentes dianteiro e traseiro esquerdos, assim como o avisador ⇦ do painel de instrumentos.

Quando mover o comutador de piscas para a posição ⇨, piscarão os intermitentes dianteiro e traseiro direitos, assim como o avisador ⇨ do painel de instrumentos.

Quando pressionar o comutador de intermitentes no centro, estes irão deixar de piscar, tal com a sua luz de aviso no painel de instrumentos.

## Intermitentes de emergência

Quando apertar o botão “ ” todos os piscas e as suas correspondentes luzes de aviso no painel de instrumentos começarão a piscar.

Use os intermitentes de emergência para advertir outros veículos de que está detido por uma situação de emergência.

## Interruptor corta-corrente

Quando mudar o corta-corrente para a posição “ “, o circuito de ignição do motor irá se desligar e não poderá arrancar o motor. Quando mudar o corta-corrente para a posição “ “, o circuito de ignição estará ativado e poderá arrancar normalmente o motor.

Quando o motor estiver a trabalhar, aperte o corta-corrente para a posição “ “ para parar imediatamente o motor. O interruptor corta-corrente é a maneira mais fácil e rápida de parar o motor.

| **Δ Perigo** |
| --- |
| No caso de premir o corta-corrente para a posição “ “ enquanto conduz, pode provocar que se bloqueie a roda e causar um acidente.<br>Não use o interruptor corta-corrente enquanto conduz.<br>Aperte o botão de arranque elétrico quando o corta-corrente está ligado e arrancará o motor. |

## Manete do freio dianteiro

Se acionar esta manete funcionará o freio dianteiro e irá se acender a luz de stop na lanterna traseira.

## Botão da buzina “ ”

Quando tocar o botão “ ; soará a buzina.

## Interruptor de faróis de nevoeiro “ ”

Quando mover o interruptor das luzes de nevoeiro para a esquerda na posição “ “, as luzes de nevoeiro esquerda e direita se acendem. Quando mover o interruptor para a direita, as luzes de nevoeiro se apagam.

## Botão “MODE”

Quando fizer uma pressão breve no botão “MODE”, o modo de condução muda de normal para desportivo. Se voltar a fazer uma pressão breve no botão “MODE”, mudará para o modo normal. O modo normal está ativo por padrão cada vez que ligar o veículo.

## Interruptor do ABS

Fazendo uma pressão longa no ABS, conseguirá colocar em ON ou OFF o ABS. Quando se liga a ignição, o ABS está ativado por padrão.

Sob determinadas condições, como a condução off-road, pode não ser necessário o ABS, pelo que pode desligá-lo. Exceto nestas situações, conduza em segurança ativando o ABS.

## Interruptor TCS

Quando fizer uma pressão longa no botão TCS, ativará ou desativará o TCS. Sempre que ligar a ignição, o TCS estará ativado.

## Tomada de corrente USB “”

O painel de instrumentos integra uma tomada de corrente USB com característica de saída de 5V2A. A tampa impermeável da tomada de corrente USB está marcada com o símbolo “”. Retire a tampa para o lado para poder utilizar a tomada de corrente USB.

| Δ Advertência |
| --- |
| Não está incluído cabo de carga. Após usar a tomada de corrente USB, cubra bem com a tampa de borracha impermeável para evitar que entre pó ou água na tomada de corrente da fonte de alimentação USB, reduzindo a sua vida útil. |

## Seletor de mudanças

Este modelo está equipado com uma caixa de seis velocidades cujo manejo se mostra na figura

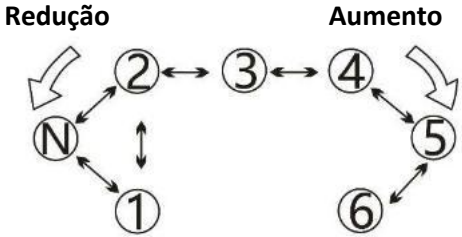


## Pedal de freio traseiro

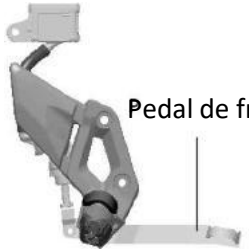


Ao pisar o pedal de freio traseiro, a roda traseira freará e irá acender a luz de freio na lanterna traseira.

## Descanso lateral

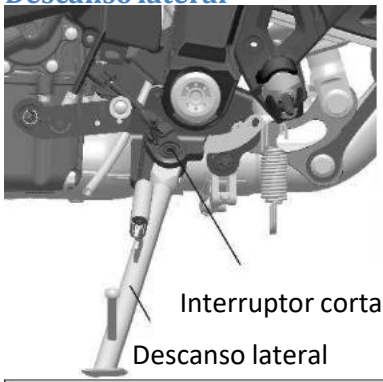


Para estacionar, este modelo só dispõe de um descanso lateral.

O descanso lateral conta com um sistema de segurança que corta a ignição quando o descanso está acionado.

| Δ Advertência |
| --- |
| 1. Se estacionar sobre um terreno mole ou irregular, a moto não estará estável.<br>Por isso, estacione a moto num terreno firme e plano.<br>2. No caso de ser necessário estacionar num declive, coloque a parte dianteira da moto virada para a subida e engrene a primeira marcha para diminuir a possibilidade de que o descanso lateral se mova e faça cair a moto.<br>3. O descanso lateral suporta principalmente o peso da moto. Não deve sentar-se sobre a moto estacionada, já que o descanso lateral pode se deformar devido a não suportar um peso superior ao seu limite máximo. |

| Δ Precaução |
| --- |
| 1. O motor pode ser ligado em ponto morto quando o descanso lateral está acionado. No caso do motor não estar em ponto morto, não se poderá ligar o motor.<br>2. Quando o descanso lateral estiver recolhido, acione a manete de embreagem e o motor poderá ser ligado em qualquer marcha. Quando o motor não estiver em ponto morto, se acionar o descanso lateral o motor irá desligar imediatamente. |

# Ajustes antes de iniciar a marcha

## Ajuste do guidão e retrovisores

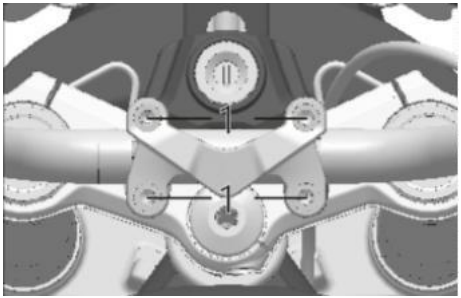


Torque de aperto dos parafusos (1): 25 Nm

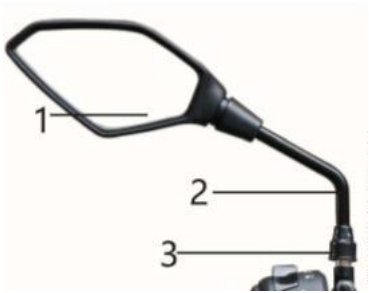


Torque de aperto da porca (3): 40 Nm

Ajuste o guidão para a posição mais comoda de acordo com a sua estatura e hábitos de condução.

No caso de ser necessário este ajuste, coloque-se em contato com o serviço de assistência técnica da VOGE.

Afrouxe os parafusos (1).

Vire ligeiramente o guidão para a posição escolhida.

Aperte os parafusos (1).

Ajuste dos retrovisores (1): Ajuste os retrovisores para a posição correta segundo a sua estatura e hábitos de condução.

A haste do retrovisor esquerdo (2) pode ser ajustada diretamente à mão.

Afrouxe a porca (3) com uma chave fixa do kit de ferramentas para ajustar o retrovisor direito, e aperte a porca (3).

| **Δ Advertência** |
| --- |
| Quando tiver terminado o ajuste, confirme se existem interferências entre as mãos e o tanque quando vira totalmente o guidão para ambos os lados. Se for necessário, volte a ajustá-lo sem interferências ou poderá influir no controle da moto. |

| **Δ Perigo** |
| --- |
| Não ajuste os retrovisores em movimento, ou poderá diminuir o seu controle da moto. |

## Ajuste da manete de freio dianteiro

- O afinador de ajuste faz variar a separação entre a manete e o punho do acelerador.

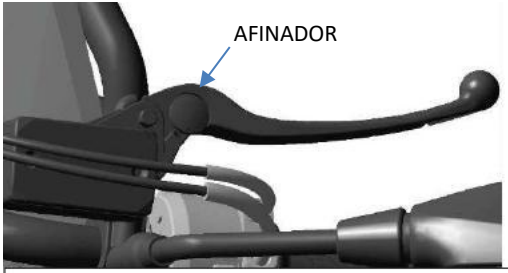


- O afinador tem 5 posições e regula-se do seguinte modo:

- Empurre a manete para a frente.
- Rode o afinador para a posição desejada.
- Solte a manete e terá terminado o ajuste.

| Δ Perigo |
| --- |
| O ajuste da manete de freio dianteiro em movimento é perigoso. Se soltar uma mão do guiador pode perder o controle da moto. |

## Ajuste do seletor de mudanças

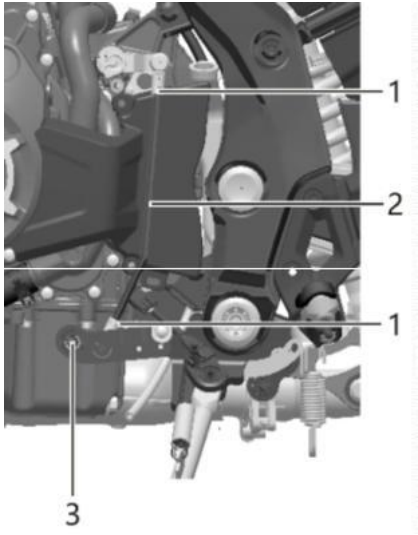


O estado da estrada muda durante a condução. O seletor da caixa de velocidades pode afetar a velocidade de condução e a força de tração. A vareta de acionamento do seletor de mudanças ajusta-se para se adaptar aos seus hábitos de condução.

- Afrouxe as duas contraporcas (1) da vareta de acionamento com o seletor de mudanças.
- Rode a vareta de acionamento (2) para um sentido ou outro até conseguir a altura correta do pedal.
- Finalmente, aperte as duas contraporcas (1).

## Ajuste do pedal de freio traseiro

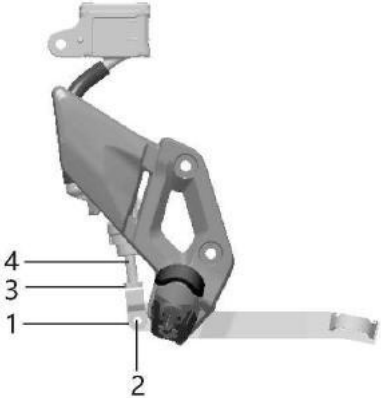


Folga do pedal de freio traseiro: 25-35 mm

Torque de aperto da porca da vareta de ajuste: 18 Nm

Mantenha a altura do pedal de freio traseiro numa posição adequada. Se for demasiado alta, pode causar erros ao ser usada, o que provoca desgaste nas pastilhas de freio.

Para a confiabilidade do travão, a folga do pedal de freio traseiro deve estar entre os 25~35 mm. Para o ajustar, observe os seguintes passos:

- Retire o contrapino do eixo (1).
- Retire o eixo (2).
- Afrouxe a porca (3) da vareta de ajuste.
- Aperte ou afrouxe a vareta de ajuste (4).
- Se a apertar, subirá a altura do pedal. Se a afrouxar, baixará o pedal.
- Aperte a porca da vareta de ajuste quando conseguir a altura desejada.
- O processo de montagem é inverso ao de desmontagem.

| Δ Perigo |
| --- |
| - Troque o contrapino por um novo na montagem.<br>- Pise e solte o pedal de freio várias vezes para sentir o ponto de pressão.<br>- No caso de não sentir o ponto de pressão, contate com um serviço de assistência técnica VOGE.<br>- Um ajuste incorreto faz com que as pastilhas pressionem o disco, provocando danos. |

## Ajuste do punho do acelerador

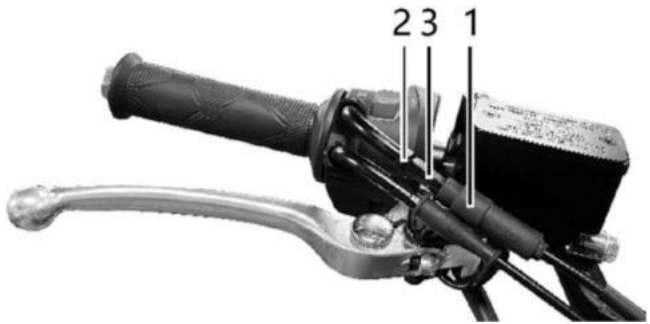


O punho do acelerador serve para controlar as rotações do motor.
Para acelerar, rode-o na sua direção, a direção oposta é a de desaceleração.

Ajuste da folga do cabo do acelerador

- Retire a capa de borracha (1).

- Afrouxe a contraporca (2).

- Rode o tensor (3) que ajusta o espaço do cabo do acelerador num intervalo de 2~4mm.

- Bloqueie a porca (2).

- Volte a montar a capa de borracha (1).

· Uma vez ajustado o cabo do acelerador, certifique-se que o punho do acelerador retorna automaticamente sem que a rotação aumente.

· Uma vez ajustado o cabo do acelerador, vire o guidão para os limites esquerdo e direito, certificando-se que a rotação não sobe.

## Ajuste da manete de embreagem

Acione com firmeza a manete de embreagem quando ligar o motor, travando ou trocando a mudança para que os discos da embreagem se separem, desconectando a transmissão do motor.

A folga no extremo da manete de embraiagem deve estar no intervalo de 5~8mm. No caso de ser necessário um ajuste, efetue os seguintes passos:

- Retire a capa de borracha.
- Afrouxe a contraporca (1) e rode o tensor (2) para conseguir que a folga esteja no intervalo de 5~8 mm.
- Bloqueie a contraporca (1) e volte a montar a capa de borracha.

| Δ Advertência |
| --- |
| Uma folga demasiado grande na manete de embreagem pode levar ao desgaste ou a uma anomalia da embreagem e da caixa de velocidades. |

| Δ Precaução |
| --- |
| - Quando ajustar o cabo do acelerador, verifique se o punho retorna automaticamente sem subir a rotação.<br>- Quando ajustar o cabo do acelerador, vire o guidão totalmente para ambos os lados para comprovar que A rotação não sobe. |

## Afinação da suspensão

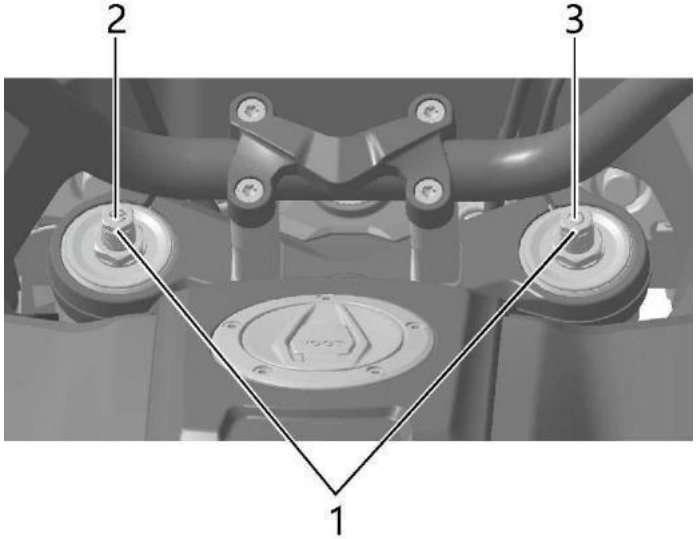


O **ajuste da pré-carga** da suspensão adapta-a a diferentes condutores, carga, estilo de condução e estado do piso.

A pré-compressão da mola realiza-se do seguinte modo:

- Rode o comando 1 no sentido anti-horário e a pré-carga da mola ficará mais macia.
- Rode o comando 1 no sentido horário e a pré-carga da mola irá endurecer.

O **ajuste da extensão** da suspensão efetua-se do seguinte modo.

- Rode o parafuso 2 da bengala esquerda em sentido anti-horário para diminuir o amortecimento de extensão. Rode o parafuso 2 da bengala esquerda da suspensão no sentido horário para aumentar o amortecimento em extensão.

O **ajuste da compressão** da forquilha efetua-se do seguinte modo:

- Rode o parafuso 3 da bengala direita da suspensão no sentido anti-horário para diminuir o amortecimento em compressão.
- Rode o parafuso 3 da bengala direita da suspensão no sentido horário para aumentar o amortecimento De compressão.

| **Δ Precaução** |
| --- |
| Para ajustar a pré-carga do comando 1 precisa de uma chave fixa com um torque de 14 Nm.<br>Com temperaturas baixas, verifique se as superfícies das bengalas estão congeladas antes de conduzir. No caso de ser assim, limpe-as com um pano limpo e sem pó. |

## Afinação do amortecedor traseiro

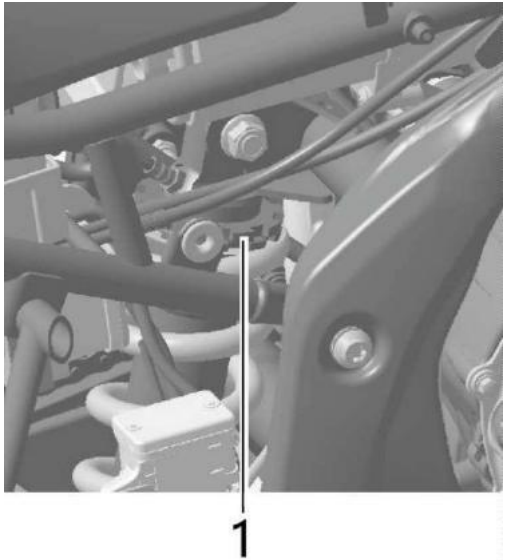


O ajuste da pré-carga e do amortecimento do amortecedor traseiro permitem adaptar-se a diferentes utilizadores, cargas, estilos de condução e estados do piso.

A **pré-carga da mola** realiza-se do seguinte modo.

- Rode o comando de ajuste (1) no sentido anti-horário para tornar mais macia a pré-carga da mola.
- Rode o comando de ajuste (1) no sentido horário para tornar mais dura a pré-carga da mola.

Modo de condução só com condutor sem carga: ajuste de fábrica.

Só com condutor com 3 malas: rode o comando (1) 2 voltas no sentido horário.

Condutor com passageiro e 3 malas: rode o comando (1) 3 voltas no sentido horário.

Recomenda-se que realize a afinação correspondente aos diferentes estados do piso e estilos de condução.

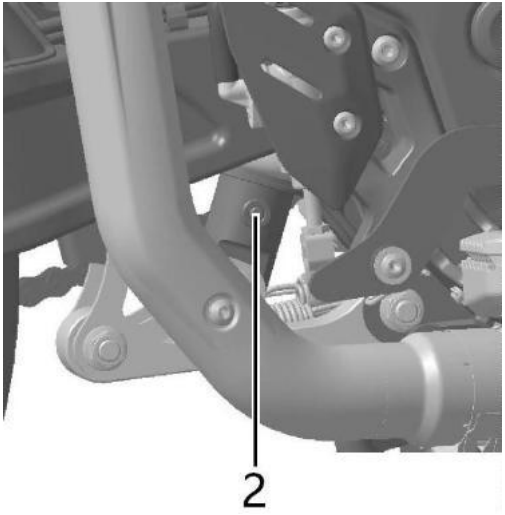


O **amortecimento em extensão** do amortecedor traseiro realiza-se do seguinte modo (**não disponível nos modelos do Brasil**):

- Localize o comando de afinação (2) desde o lado esquerdo da moto e rode-o no sentido anti-horário para diminuir o amortecimento em extensão.
- Localize o comando de afinação (2) desde o lado esquerdo da moto e rode-o em sentido horário para aumentar o amortecimento em extensão.

Modo de condução apenas com condutor: rode o comando (2) no sentido anti-horário até chegar ao fim e, em seguida, rode-o no sentido horário 10 posições/cliques (posição de série).

Modo de condução com condutor e 3 malas: rode o comando 2 no sentido horário até ao fim e, em seguida, rode-o no sentido horário 8±1 posições.

Modo de condução com condutor e passageiro e 3 malas: rode o comando 2 em sentido anti-horário até ao fim e, em seguida, rode-o em sentido horário 6±1 posições.

É recomendado realizar a afinação correspondente segundo os diferentes estados do piso e estilos de condução.

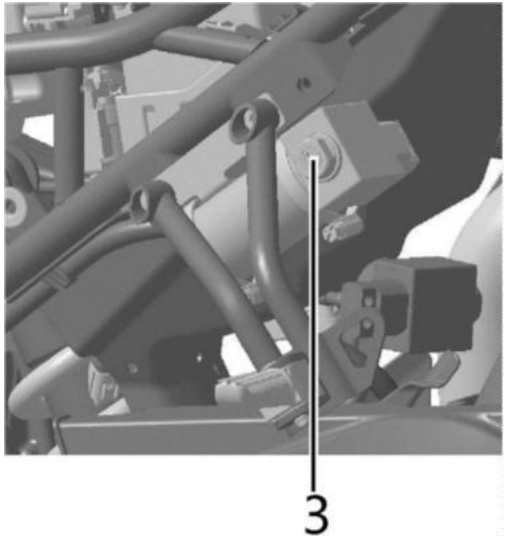


Ajuste para **1º passo**:

Método de ajuste: alinhe exatamente à direita do afinador de amortecimento e rode-o no sentido horário com um aperto de 0,5 Nm até que não se mova. Em seguida, rode-o em sentido anti-horário com um aperto de 0,5 Nm. Quando sentir que a bola encaixa na ranhura (clique), essa é a posição de 1º passo.

O **amortecimento em compressão** do amortecedor traseiro ajusta-se do seguinte modo (**não disponível nos modelos do Brasil**).

- Desde o lado esquerdo da moto, rode o comando (3) – no depósito de ar – em sentido anti-horário para reduzir o amortecimento em compressão.
- Desde o lado esquerdo da moto, rode o comando (3) – no depósito de ar – no sentido horário para aumentar o amortecimento em compressão.

Modo com condutor sem carga: rode o comando (3) no sentido anti-horário até ao fim e, em seguida, rode-o 10 posições em sentido horário (posição de série).

Modo com condutor e 3 malas: rode o comando (3) em sentido anti-horário até ao fim e, em seguida, rode-o 8 posições em sentido horário.

Modo com condutor, passageiro e 3 malas: rode o comando (3) em sentido anti-horário até ao fim e, em seguida, rode-o 6 posições em sentido horário.

É recomendado realizar a afinação correspondente segundo os diferentes estados do piso e estilos de condução.

| Δ Precaução |
| --- |
| Ao rodar os comandos até ao fim, evite fazê-lo com demasiada força, para não os danificar.<br>Ao rodar os comandos até ao fim, volte a colocá-los na posição de série para prolongar a sua vida útil.<br>A afinação da pré-carga do amortecedor requer ferramentas específicas. O Serviço de Assistência Técnica da VOGE disponibiliza este serviço. |

| Δ Perigo |
| --- |
| · Não afine a pré-carga do amortecedor aleatoriamente; uma afinação inadequada pode diminuir o controle da sua moto.<br>· No caso de ser necessária uma afinação, confie este trabalho ao seu Serviço de Assistência Técnica VOGE. |

## Ajuste do feixe de luz do farol

O farol deve manter uma altura razoável sob as diferentes cargas das suspensões.

Para garantir a segurança da condução noturna, ajuste o feixe de luz para se adaptar a diferentes cargas.

Na parte posterior do farol encontram-se os parafusos de ajuste para os feixes de luzes de máximos e de médios, que se devem regular com uma chave de estrela.

- Se apertar o parafuso de máximos baixará o feixe, e vice-versa.
- Se apertar o parafuso de médios subirá este feixe, e vice-versa.

| Δ Perigo |
| --- |
| No caso de não estar seguro sobre o ajuste do feixe de luz do farol, confie este trabalho à sua Oficina Autorizada VOGE. |

# Rodagem de uma moto nova

O período de rodagem influi em grande medida na vida útil e consumo de combustível da moto; neste caso, leia atentamente o manual de proprietário antes de a usar. Conduzir corretamente a moto ao longo dos primeiros 1.000 km garante o rendimento da moto e o prazer da sua condução.

## Rodagem do motor

· Não importa se o motor está frio ou quente, rode o motor suficientemente em marcha lenta para permitir que o óleo se distribua de modo uniforme por todo o circuito de lubrificação.

· No período de rodagem, o regime do motor não deve ser superior às 5.000 rpm durante os primeiros 500 km e não mais de 7.000 rpm passados os 500 km e até aos 1.000 km.

· Dentro do período de rodagem, passe frequentemente de marcha e não mantenha a marcha numa posição de única.

· Dentro do período de rodagem, evite que o motor funcione a baixos regimes com carga durante muito tempo, já que pode aumentar o desgaste e provocar uma má adaptação dos componentes.

· Dentro do período de rodagem, exceto em caso de emergência, devem evitar-se frenagens ou acelerações bruscas.

· Não conduza puxando um reboque. Reduza uma marcha ante de desacelerar, o que faz com que o motor funcione sem o forçar.

· Não faça uma viagem de longo curso durante o período de rodagem, para que o motor não se sobrecarregue.

## Rodagem dos pneus

- Um pneu novo tem uma superfície lisa, o que pode ser perigoso ao rodar a alta velocidade ou numa estrada com curvas. Para alcançar a máxima aderência no asfalto é necessário rodar o pneu.

- Nos primeiros 200 km, conduza a baixa velocidade em estradas com curvas, para conseguir que a superfície da banda de rodagem e os flancos tenham mais aderência.

- A falta de asperezas na banda de rodagem do pneu são perigosas e podem provocar um acidente; a única forma de evita-las é fazer a rodagem do pneu.

## Rodagem do sistema de travões

Nos primeiros 500 km, as pastilhas de freio novas encontram-se no seu estado original, sem alcançarem a fricção ideal. Acione com a força a manete ou o pedal de freio para compensar a eficiência do freio.

| **Δ Perigo** |
| --- |
| Para uma melhor rodagem dentro dos 200 km iniciais, evite as acelerações, curvas e frenagens bruscas. |

# Condução da moto

No caso de a moto não ter sido bem verificada antes de iniciar a marcha, pode danificar-se e causar um acidente. Verifique os vários elementos do seguinte modo:

· **Sistema de direção**
- O eixo da direção roda livremente sem prender
- O eixo da direção não tem empenos ou folga

· **Acelerador**
- Folga do cabo correta
- O acelerador roda sem prender

· **Sistema de travagem**
- Funcionamento normal na manete e no pedal
- Níveis corretos do líquido de freio nas bombas
- Tato adequado dos comandos de freios
- Pastilhas e discos sem gelo ou gordura

· **Suspensões**
- Ao pressionar para baixo recuperam de forma suave automaticamente

· **Corrente de transmissão**
- Sem desgaste ou danos
- Tensão adequada

· **Pneus**
- Pressão correta
- Profundidade dos sulcos correta
- Superfície sem rachaduras nem danos

· **Óleo do motor**
- Nível de óleo correto

· **Sistema de refrigeração**
- Nível de refrigerante correto
- Sem fugas de refrigerante

· **Iluminação**
- Luzes do farol e presença, lanterna/luz de stop, piscas, matrícula e luz do painel de instrumentos funcionam corretamente

· **Luzes de aviso**
- Os avisadores de luzes, ponto morto e piscas funcionam corretamente. Os aviso de pressão do óleo, injeção e baixo nível de óleo iluminam-se ou piscam ao ligar motor

· **Buzina**
- Funciona normalmente

· **Interruptor corta-corrente**
- Funciona normalmente

· **Descanso lateral**
- Estende-se e recolhe normalmente
- O corta-corrente da ignição funciona quando o descanso se aciona

· **Retrovisores**
- Sente-se na moto em posição erguida e certifique-se que vê através dos retrovisores os objetos a 10 metros atrás de si num campo de visão de 4 metros
- Se não for assim, ajuste os retrovisores

# Arranque do motor

Recolha o descanso lateral.

Certifique-se que o corta-corrente está na posição “”.

Introduza a chave na ignição e rode-a para “”.

Confirme que o motor está em ponto morto, certificando-se que a luz de aviso “N” no painel de instrumentos se acende.

Com estas condições cumpridas, acione firmemente a manete de embreagem com a mão esquerda por segurança e aperte com a mão direita o botão de arranque “ ” sem rodar o acelerador.

Quando o motor funcionar solte imediatamente o botão de arranque elétrico.

Após ligar o motor, mantenha-o em marcha lenta até que tenha pré-aquecido completamente.

Este modelo dispõe de um sistema que combina a ignição e o circuito de arranque, e o motor apenas pode arrancar nas seguinte condições:

- O motor está em ponto morto, tanto a ignição como o corta-corrente estão em posição ““. Por segurança, acione firmemente a manete da embreagem.

- Quando a caixa não está em ponto morto “N” e a ignição e interruptor corta-corrente estão ativados, o motor não arranca.

- Recolha o descanso lateral e acione firmemente a manete de embreagem.

| Δ Advertência |
| --- |
| Com tempo frio, necessitará de mais tempo para o pré-aquecimento. Um pré-aquecimento adequado ajuda a lubrificação e diminui o desgaste do motor. Não mantenha o motor em marcha lenta durante um período prolongado, pois a escassa refrigeração pode provocar o sobreaquecimento e danos no motor. Em tempo frio, para um arranque rápido, aperte o botão do arranque elétrico enquanto roda ligeiramente o punho do acelerador.<br>O lubrificante do motor só funciona quando o motor está em marcha. Não arranque o motor empurrando a moto uma grande distância quando o motor não arranca. Após ligar o motor, verifique se as luzes de aviso do painel de instrumentos estão permanentemente acesas ou piscam; no caso de o motor parar, faça a correspondente verificação. |

| Δ Perigo |
| --- |
| As emissões do escape de moto contêm $CO_2$ (monóxido de carbono), que é um gás inodoro e incolor, mas venenoso.<br>Não deve ser mantido o motor em funcionamento numa zona sem ventilação, para evitar envenenamento. |

# Conduzindo

· Suba na moto pelo lado esquerdo.

· Recolha o descanso lateral.

· Coloque a moto vertical ao solo e o guidão em posição reta para manter a roda orientada para a frente.

· Acione firmemente a embreagem.

· Rode lentamente o punho do acelerador, acelerando enquanto solta ligeiramente a manete da embreagem, e a moto avançará gradualmente.

· Use capacete, luvas, botas, blusão e calças com proteções especiais, tudo isto é necessário antes de iniciar a marcha, ainda que sejam trajetos curtos.

· Os seguintes fatores são prejudiciais para uma condução rápida; preste atenção a:

- Ajuste de pré-carga mal regulado.
- Roupa folgada.
- A sobrecarga ou o desequilíbrio da carga também podem ser prejudiciais para a condução e o funcionamento da moto.
- Nem que seja apenas um pouco de álcool ou drogas são nocivas para os sentidos e os reflexos e não são permitidas em absoluto.
- É proibido conduzir alcoolizado ou após ter consumido drogas.

| Δ Precaução |
| --- |
| Este modelo está equipado com um interruptor no descanso lateral ligado à ignição. No caso de o motor estar em qualquer marcha, mas não em ponto morto, se tiver o descanso lateral acionado o motor irá parar imediatamente. |

| Δ Advertência |
| --- |
| Não inicie o movimento numa marcha alta, já que pode danificar o motor. É imprescindível arrancar a moto em primeira marcha. |

| Δ Perigo |
| --- |
| - Certifique-se que recolheu o descanso lateral antes de arrancar, ou este pode fazê-lo cair quando virar para a esquerda. |

# Uso do seletor de mudanças

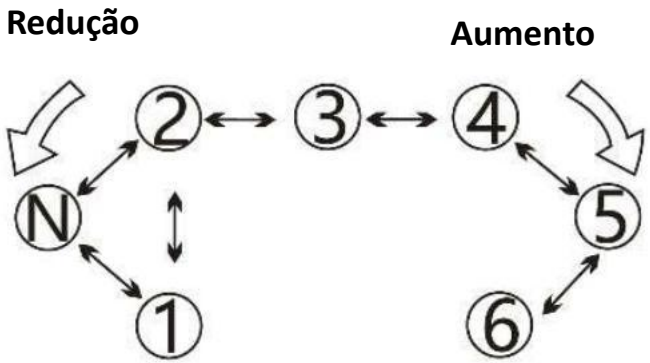


· O sistema de transmissão da caixa faz com que o motor funcione a mais velocidade mantendo um regime de funcionamento normal.

· A relação de transmissão está desenhada em relação com o rendimento do motor. Escolha a mudança adequada de acordo com as condições de condução. Não selecione uma marcha alta a velocidades baixas.

· Para passagens de caixa suaves e menor impacto na roda traseira, use a embreagem antes de reduzir a mudança; reduza a velocidade de condução ou aumente primeiro o regime do motor.

| Δ Advertência |
| --- |
| Não controle a velocidade com a embreagem. Não faça patinar a embreagem em nenhuma mudança. |

## Frenagem e estacionamento

· Diminua a velocidade libertando o acelerador antes de frear enquanto usa os freios dianteiro e traseiro.

· Quando a velocidade não for suficientemente baixa, reduza uma marcha e freie para completar o estacionamento.

· Engrene o ponto morto e, em seguida, detenha por completo a moto.

· Quando frear com o freio dianteiro, o seu corpo se moverá para a frente e a suspensão comprime-se para baixo. O excesso de peso pode mover repentinamente a roda dianteira; neste caso, o freio dianteiro é mais eficiente que o traseiro e facilitará a paragem do veículo.

· Quando conduzir em estradas de montanha, usar o freio traseiro pode ser perigoso. Em situações limite, o freio pode sobreaquecer e causar danos graves. Use de forma razoável o freio dianteiro e a retenção do motor.

· Ao conduzir em tempo chuvoso ou numa estrada molhada, a água nas pastilhas de freio e disco pode diminuir o rendimento da frenagem. Sugere-se utilizá-lo quando seque.

| **Δ Perigo** |
| --- |
| Ao desacelerar a alta velocidade, se usar só o freio dianteiro ou o traseiro pode fazer com que a moto derrape e perca o controle, pelo que é necessário usar ao mesmo tempo os freios dianteiro e traseiro. |

| Δ Advertência |
| --- |
| · Após muito tempo de condução, quando for necessário parar estacione a moto longe de crianças para evitar queimaduras no seu motor quente.<br>· Não estacione em terreno macio para evitar a queda da moto e danos.<br>· No caso de estacionar num declive suave, engrene uma mudança e deixe a moto orientada para a subida, para evitar que o descanso lateral recolha e a moto caia.<br>· Não estacione ou conduza sobre materiais combustíveis, como erva seca, pois o catalisador de três vias funciona a temperaturas elevadas, os materiais podem prender-se e causar um incêndio. |

# Sistema ABS

## Luz de aviso do ABS

Quando se liga a ignição, a luz do ABS no painel de instrumentos acende-se com autodiagnóstico e em seguida apaga-se quando a velocidade atinge os 10 km/h. No caso de a luz de aviso do ABS permanecer acesa quando a velocidade superar os 10 km/h, isto indica que há uma anomalia no sistema de ABS e o sistema deixará de funcionar, ainda que, neste caso, o sistema de frenagem convencional continue a funcionar, o que significa que fica igual a uma moto sem ABS. Contacte com a sua Oficina Autorizada VOGE assim que possível, e ande com a moto a velocidades moderadas ou num reboque, se for possível.

| **Δ Perigo** |
| --- |
| Se a luz de aviso do ABS ficar acesa permanentemente, significa que há uma anomalia. Se assim for, desligue a ignição e volte a ligar. No caso de a luz se apagar quando a velocidade de condução superar os 10 km/h, significa que tudo está bem. Caso contrário, significa que a anomalia persiste e deverá repará-la. |

## Uso do sistema ABS

freie a moto do mesmo modo como se não tivesse sistema ABS e acione com força a manete de freio dianteiro e o pedal de freio traseiro ao limite, sem receio que as rodas se bloqueiem ou derrapem.

Não use apenas o freio dianteiro ou traseiro quando a moto contar com sistema ABS.

Quando o ABS funciona, a manete de freio dianteiro e o pedal de freio traseiro podem vibrar ligeiramente, o que significa que o ABS funciona, e isto é normal.

| Δ Precaução |
| --- |
| Ao conduzir numa estrada irregular sem asfalto, a intervenção do ABS pode ser mais frequente, o que se pode sentir claramente nas mãos e nos pés, e a distância de frenagem pode ser mais longa do que numa estrada normal.<br>O uso prévio do sistema ABS poderia realizar-se numa zona segura para praticar a sentir a intervenção do ABS e conhecer a distância de frenagem, o que lhe permitiria utilizar todo a capacidade potencial do sistema ABS quando ocorrerem situações de emergência.<br>Em situações extremas, como no caso de acrobacias, as rodas registrarão uma grande diferença de velocidade entre elas, por exemplo, quando elevar a roda dianteira ou traseira ou quando derrapar com a roda traseira. Nestas situações o aviso do ABS pode iluminar-se e falhar o ABS. Após parar a moto, desligue e ligue a ignição de novo e o ABS irá recuperar.<br>Se modificar a moto segundo as suas preferências pessoais (como o curso das suspensões, dureza das mesmas, dimensões da rodas e pneus da roda dianteira e traseira, banda de rodagem dos pneus, especificação das pastilhas de freio e pressão dos pneus), pode fazer com que o ABS não funcione. No caso de necessitar de mudar os componentes citados, coloque-se em contato com a sua Oficina Autorizada VOGE. |

| Δ Advertência |
| --- |
| Não se permite a instalação de componentes elétricos de alto consumo, o que pode causar um fornecimento de energia insuficiente ao ABS e um funcionamento anomalo; também pode causar interferências eletromagnéticas e provocar um sinal deficiente da roda e um mau funcionamento do ABS.<br>A cabeça do sensor de velocidade nas rodas dianteira e traseira tem magnetismo; verifique periodicamente a limpeza da roda fônica e da superfície do sensor de velocidade, assim como a separação entre a roda fônica e o sensor de velocidade, e o estado completamente plano da roda fônica, com o qual assegura um sinal normal da roda, especialmente após rodar em estradas em mau estado. |

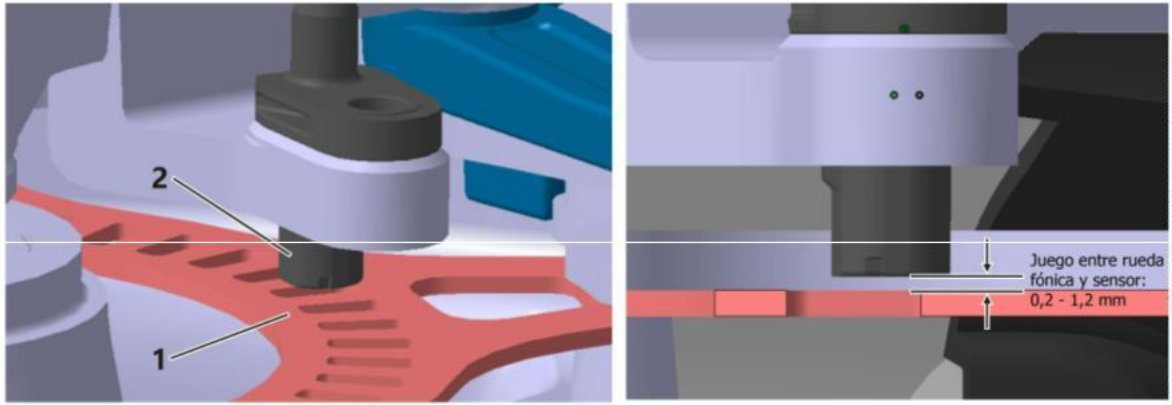


A separação entre a fônica e o sensor de velocidade é de 0,2 a 1,2 mm

## Sistema de Controlo de Tração TCS

O sistema de controlo de tração TCS é muito eficaz para controlar derrapagens comparando a velocidade da roda dianteira e a da traseira. No caso de a diferença de velocidades ser alta, o sistema de controle ajusta o torque do motor para evitar a derrapagem da roda posterior.

| **Δ Precaução** |
| --- |
| Tenha em conta as seguintes situações excecionais no funcionamento do TCS:<br>No caso de a roda dianteira se elevar do solo a uma velocidade muito alta, o TCS pode reduzir o torque do motor até que a roda dianteira toque no solo novamente. Neste caso, sugerimos que volte a acelerar para conseguir uma condução estável o mais depressa possível.<br>Não acelere bruscamente com o acelerador a fundo em pisos lisos, pois o torque do motor pode fazer com que a roda traseira patine e a torne instável. Esta situação não pode ser controlada pelo TCS.<br>Em terrenos muito brandos, como areia ou neve, o TCS pode reduzir em grande medida a entrega de potência à roda traseira, ou mesmo fazer com que se detenha: nestes casos, é sugerido desligar o TCS.<br>Exceto nas condições mencionadas, ative sempre o TCS para uma condução segura. |

Consulte a página 47 para ativação/desativação do TCS.

## Combustível

· O consumo de combustível declarado para esta moto é o menor consumo a uma velocidade constante, o qual é muito diferente da condução real. Neste caso, pode constatar que o seu consumo de combustível real é mais elevado do que o teórico.

Para diminuir o seu consumo de combustível conduzindo corretamente a moto:

- A condução deve ser suave e constante, evitando frenagens frequentes e bruscas. Os arranques e acelerações podem aumentar o consumo de combustível.

- Conduzir no centro das cidades é prejudicial para poupar combustível. As frenagens e arranques constantes significam que o motor entra em marcha frequentemente.

- A velocidade economica da moto deve ser de 90 km/h. Quando se acelera de 100 a 140 km/h, o consumo de combustível aumenta em cerca de 20%.

- Deve evitar conduzir a moto em trajetos curtos. O consumo de combustível no primeiro quilometro após o arranque da moto é o dobro do que se verifica numa situação normal, devido ao motor não se encontrar ainda no seu estado ideal.

- Uma insuficiente pressão dos pneus pode aumentar a sua resistência à rodagem, o que leva a um aumento do consumo de combustível.

- As verificações e manutenção periódica também são uma forma importante de poupar combustível.

Exceto pelas razões anteriores, a sua técnica de condução pode aumentar com os quilometros percorridos. Se quer divertir-se a conduzir, as acelerações ou desacelerações bruscas implicam que o consumo de combustível pode ser superior do que conduzindo suavemente a uma velocidade constante.

## Sistema de evaporação de gases do combustível

No caso de existir um mau funcionamento no sistema de evaporação de gases de combustível, contate com uma Oficina Autorizada VOGE para a sua reparação. Não modifique o sistema de evaporação de gases de combustível, já que pode violar as leis ou diretivas de emissões de gases de combustível. Após reparar o sistema, verifique as uniões dos tubos, sem fugas de gases ou estrangulamentos. Os tubos não devem ter apertos, rachaduras ou danos. Os vapores de combustível são recolhidos num canister (recipiente de carvão ativo) e, quando se para o motor, os vapores de combustível são absorvidos pelo carvão ativo do canister. Quando o motor está em marcha, os vapores do canister libertam-se na câmara de combustão para serem queimados, evitando que entrem na atmosfera e a contaminem.

A libertação tem a função de equilibrar a pressão de ar no depósito de combustível. Quando a pressão do ar no depósito de combustível é mais baixa do que a exterior, equilibra-se essa pressão através do tubo do canister. Certifique-se que os tubos de ligação não estão obstruídos, beliscados nem bloqueados, e certifique-se que a instalação da válvula de descarga ou da bomba de gasolina não possa danificar-se e, como consequência, o depósito de combustível possa deformar-se ou ter estufamento e danificar outros componentes.

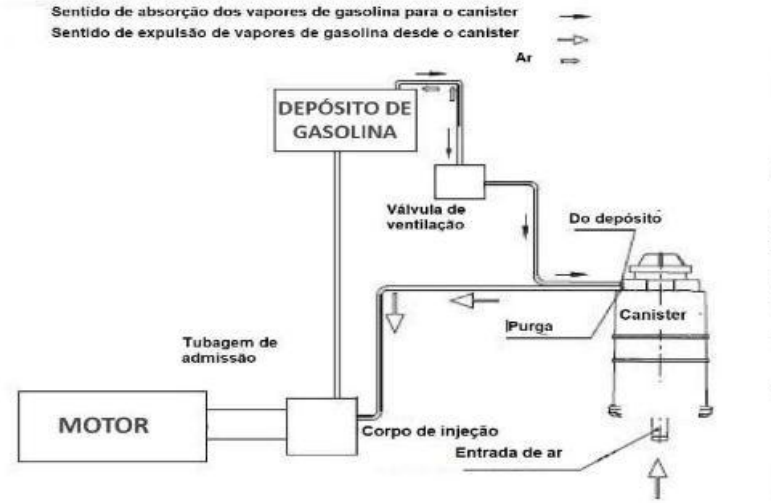


O diagrama mostra as ligações do sistema de controlo de evaporação do combustível.

(1) Quando o combustível aquece, os gases evaporam-se e são absorvidos através da válvula de descarga até ao extremo “Depósito” do canister.

(2) Quando a moto se inclina mais de 60º, a válvula de descarga fecha o fluxo de vapores de gasolina desde a válvula de descarga ao canister.

(3) O ar fresco flui desde o extremo de ligação à atmosfera até ao extremo do “Purgador” do canister, o que conduz os vapores de gasolina ao corpo de injeção e deste ao tubo de admissão para entrar a câmara de combustão do motor, onde serão queimados.

## Catalisador de três vias

O sistema de emissões deste modelo está equipado com um catalisador de três vias que reduz os gases nocivos das emissões do motor. Um mau funcionamento do motor pode danificar o catalisador de três vias, pelo que é necessário seguintes as ações expostas:

· Efetue a manutenção periódica segundo a garantia e o manual do proprietário.

· Quando o motor funcionar de forma instável, entre em contato com a sua Oficina Autorizada VOGE assim que possível.

· Quando a luz de aviso de reserva de combustível se acender, reabasteça de combustível imediatamente. Se o nível de combustível for demasiado baixo, pode causar um fornecimento de combustível instável.

· Desligue a ignição quando o motor estiver em marcha lenta.

| **Δ Advertência** |
| --- |
| O catalisador de três vias é um componente frágil, pelo que apenas se pode usar gasolina sem chumbo; a gasolina com chumbo pode danificar o catalisador de três vias e outros componentes importantes. |

| **Δ Perigo** |
| --- |
| Não estacione ou conduza sobre materiais facilmente combustíveis, como erva seca, pois o catalisador de três vias funciona a temperaturas elevadas e é fácil inflamar estes materiais. |

# Resolução de problemas

As anomalias comuns podem solucionar-se com a resolução de problemas, mas são apenas básicas; no caso de o problema persistir, confie a sua moto a uma Oficina Autorizada VOGE.

**O motor de arranque falha**

- Verificar: em ponto morto a ignição está em ON.
- Verificar: com uma marcha engrenada, ignição em ON, a manete de embreagem acionada e o descanso lateral recolhido.
- Verificar se existe combustível suficiente.
- Verificar se existe carga suficiente na bateria.

**Motor difícil de arrancar**

- Se a temperatura for fria, rode ligeiramente o punho do acelerador ao ligar o motor.
- Verificar se a carga da bateria é insuficiente.
- Verificar se o óleo está espesso; confirme se é necessário substituir o óleo.

**Falta potência do motor**

- Verificar se o elemento do filtro de ar está limpo. Verificar se o filtro de gasolina está obstruído.
- Verificar se a moto está num local a grande altitude.
- A verificação e o ajuste incorretos podem danificar a sua moto e fazer com que não se detetem anomalias cujos danos estão fora da política da Garantia.
- No caso de não estar seguro do seu funcionamento, entre em contato com a sua Oficina Autorizada VOGE.

# Verificações e manutenções

## Kit de ferramentas

As ferramentas estão na sua caixa sob o assento do passageiro. Abra o fecho do assento, retire o assento do passageiro e poderá ver a caixa de ferramentas.

Após o uso é necessária a lubrificação para evitar o mau estado devido a dias de chuva ou lavagens.

Para uma condução segura, a lubrificação detalhada dos componentes é uma operação necessária para prolongar a sua vida útil:

- Eixo da manete de embreagem
- Eixo da manete de freio dianteiro
- Rolamento do pedal de freio traseiro
- Eixo do descanso lateral e gancho da mola.
- Eixo do descanso central e gancho da mola.
- Eixo das pedaleiras e a sua mola de retorno.
- Corrente de transmissão.

| Δ Precaução |
| --- |
| Exceto a corrente, que necessita de uma lubrificação especial, recomendamos graxa de lítio para outros pontos de lubrificação. |

## Manutenção da bateria

A bateria deste modelo é do tipo sem manutenção, pelo que não é necessário controlar o eletrólito e a sua densidade, mas sim verificar periodicamente a sua carga.

| Δ Precaução |
| --- |
| Se for possível, carregue a bateria durante 30 minutos antes de a utilizar pela primeira vez. Desta forma conseguirá prolongar a vida útil da bateria. |

## Carga da bateria

No caso de a tensão nos terminais da bateria for inferior a 12,6 V, sugerimos-lhe que carregue a bateria:

- Carregue a bateria com uma fonte de alimentação estável de tensão em corrente contínua.
- A tensão de carga em corrente contínua deve ser de 14,5 ± 0,3 V. A corrente de carga deve ser inferior a 1,2 A.
- O tempo de carga é de aproximadamente 6~8 horas sem alcançar a corrente de carga máxima.
- Não sobrecarregue a bateria, pois poderá encurtar a sua vida útil.
- Desligue a bateria do circuito da moto antes de a carregar.
- Verifique com regularidade a limpeza dos terminais da bateria e a união dos cabos. No caso de se encontrarem corroídos ou oxidados, limpe-os de imediato.

- No caso de a moto não vir a ser utilizada durante muito tempo, desligue o terminal negativo da bateria.
- Quando a moto não for utilizada por mais de um mês, carregue a bateria uma vez por mês. No caso de a bateria não ser carregada durante muito tempo, isto pode levar ao fim da sua útil.
- Carregue a bateria com um carregador adequado e siga estritamente o seu manual do proprietário.
- Após carregar a bateria por completo, desligue-a do seu carregador imediatamente.
- O tempo de carga da bateria é relativamente longo.
- Guarde e desfaça-se da bateria substituída e do eletrólito de modo a respeitar o meio ambiente, num ponto de reciclagem.

| **Δ Perigo** |
| --- |
| A bateria produz hidrogênio, que é combustível: mantenha-a afastada de fontes de calor ou faíscas.<br>Limpar a bateria com um pano seco pode causar uma faísca electroestática, pelo que deve utilizar um pano húmido para evitar esta situação. |

## Montagem e extração da bateria

- Antes de montar ou extrair a bateria, coloque a ignição em OFF.

- Desligue primeiro o terminal negativo e em seguida o positivo para extrair a bateria.

- Ligue primeiro o terminal positivo e em seguida o negativo ao montar a bateria.

- Depois de montar a bateria, coloque a ignição em ON e espere 1 minuto antes de ligar o motor, para permitir que o circuito elétrico se inicialize.

- Se não usar a moto por um período prolongado e não desligar a bateria, pode fazer com que os componentes elétricos esgotem a bateria, o que fará com que a sua carga seja insuficiente quando necessitar dela.

- No caso de não usar a moto durante mais de um mês, desligue o cabo negativo da bateria ou carregue a bateria antes de a usar.

| **Δ Advertência** |
| --- |
| Não coloque a bateria virada ao contrário, ou o eletrólito pode sair pelo orifício do respiradouro. |

## Uso de uma bateria externa

- Quando a carga da bateria for insuficiente, terá dificuldades em ligar o motor e poderá ter de usar uma bateria externa.

- Para arrancar o motor com uma bateria externa, utilize uma pinça jacaré especial em ambos os extremos, completamente isolados do cabo de união para evitar que os cabos se toquem entre si e produzam um curto-circuito ou uma faísca.

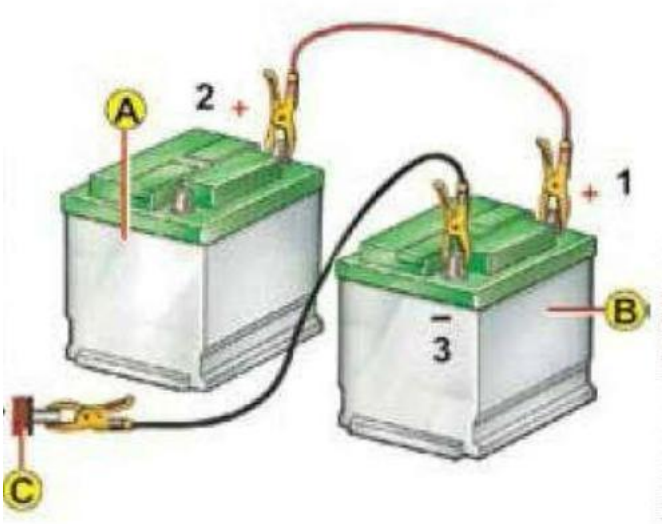


A bateria A é a bateria interna da moto, enquanto a B é a externa.

O terminal positivo (1) da bateria externa B liga-se ao terminal (2) da bateria A da moto, e o terminal negativo (3) da bateria externa liga-se ao quadro metálico da moto (massa). Ligue o motor; se falhar, espere uns minutos antes da tentativa seguinte para proteger o motor e a bateria. Deixe que o motor funcione uns minutos antes de retirar o cabo da bateria externa; primeiro desligue o cabo negativo e finalmente o positivo.

## Manutenção do filtro de ar

O filtro de ar encontra-se debaixo do depósito de gasolina. Se o filtro de ar estiver entupido pelo pó, aumentará a resistência do ar de admissão, tendo como resultado uma diminuição da potência e um aumento do consumo.

· No caso de conduzir em zonas com pó, aumente a frequência de limpeza e a substituição do elemento do filtro de ar.

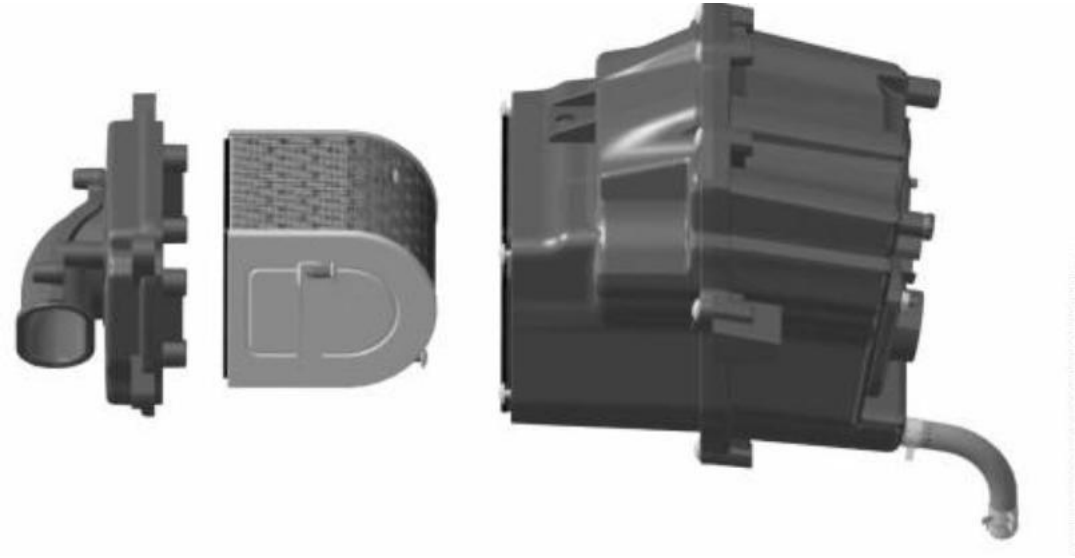

Limpeza e substituição do elemento do filtro de ar:

- Retire o assento.
- Retire a bateria.
- Retire os quatro parafusos da tampa da caixa do filtro de ar e retire-a.
- Retire o elemento filtrante e os quatro parafusos que o fixam.
- Limpe cuidadosamente o elemento do filtro de ar com ar comprimido.
- Um filtro partido ou o seu elemento podem permitir que entre pó no motor, danificando-o. No caso de perfuração do filtro ou do elemento, troque-os.
- Uma posição incorreta do elemento na montagem pode permitir que entre pó no motor, danificando-o. Confirme que ficou bem montado.

| **Δ Precaução** |
| --- |
| Ao limpar o elemento, sopre com ar comprimido desde o lado da grelha metálica. No caso de soprar desde o outro lado, o pó pode manter-se e diminuir o efeito de limpeza. |

## Manutenção do óleo do motor

O óleo assegura a lubrificação efetiva dos componentes do motor, para além de ajudar a diminuir a temperatura do mesmo, conseguindo um maior rendimento devido a este arrefecimento. O óleo também ajuda na selagem do motor, pelo que a manutenção do óleo é muito importante para o motor.

## Verificação do nível de óleo

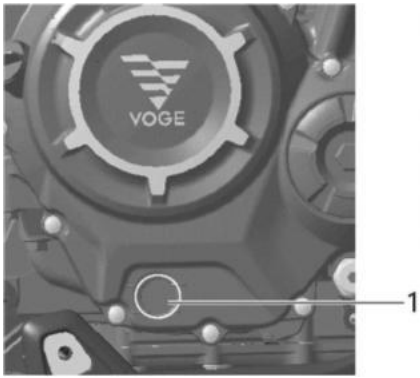


· A verificação do nível e o enchimento de óleo realizam-se no cárter pelo lado esquerdo da moto, como se mostra na figura.

Método para verificar o nível de óleo:

- Desligue o motor e deixe que este arrefeça.
- Certifique-se que a moto está em posição vertical.
- Verifique o nível de óleo através do visor de verificação (1).
- O nível correto de óleo do motor deve encontrar-se entre as marcas superior e inferior do visor de verificação do nível de óleo.
- No caso de o nível de óleo estar acima da marca superior, esvazie um pouco de óleo.
- No caso de o nível de óleo estar abaixo da marca inferior, encha com um pouco de óleo.
- Após terminar de esvaziar ou encher de óleo, verifique de novo o nível de mesmo.

## Método para drenar o óleo

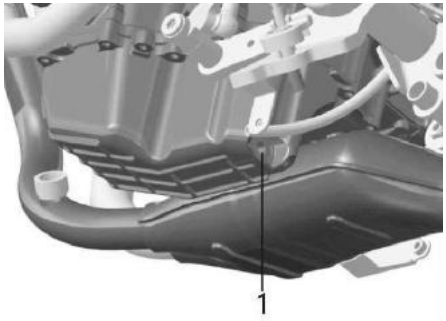


No caso de o nível de óleo ser demasiado alto, retire o parafuso de drenagem de óleo (1) com uma chave específica como se mostra na figura, na parte inferior esquerda do motor.

Esvazie um pouco de óleo e em seguida volte a apertar o parafuso de drenagem de óleo (1).

Um nível de óleo demasiado baixo ou alto pode danificar o motor.

Certifique-se que o nível de óleo é o correto.

| **Δ Precaução** |
| --- |
| O óleo pode expandir-se com o aumento de temperatura, pelo que o nível de óleo varia com a temperatura.<br>O óleo num motor quente pode ser mais alto, e mais baixo quando está frio, o que é normal.<br>A verificar o nível de óleo, certifique-se que a moto está em posição vertical ao solo e o motor frio. |

## Mudança do óleo do motor

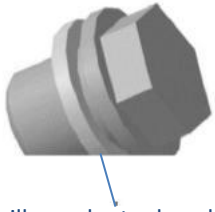


· Quando a moto chegar ao período de manutenção, substitua o óleo do motor.

· Substitua o óleo quando o motor estiver quente para o drenar completamente.

· O método de mudança de óleo é o seguinte:

- Coloque a moto em posição vertical sobre um cavalete auxiliar.

- Desenrosque o tampão de enchimento em sentido anti-horário retire-o.

- Coloque um recipiente adequado sob o parafuso de drenagem de óleo e, em seguida, retire-o para drenar o óleo.

- Enrosque o parafuso de drenagem de óleo antes de encher com óleo novo, retire e guarde o tubo de drenagem de óleo, e em seguida aperte o parafuso de drenagem de óleo no cárter.

| Δ Advertência |
| --- |
| Quando o voltar a montar, mude o parafuso de drenagem e a sua anilha de cobre vedante por uns novos: no caso de não se adotarem peças originais, pode provocar vazamento de óleo. |

| Δ Perigo |
| --- |
| A drenagem completa pode fazer-se quando o motor está quente, mas o óleo quente e o silenciador podem provocar queimaduras; drene o óleo antes que o parafuso e o silenciador arrefeçam por completo. |

## Mudança do cartucho do filtro de óleo

Cartucho do filtro de óleo

· Quando chegar o período de manutenção, mude o cartucho de filtro de óleo do motor.

· Mude o cartucho do filtro de óleo quando drenar o óleo do motor.

· Coloque um papel absorvente de óleo ou um pano de algodão debaixo da tampa do cartucho do filtro de óleo para evitar que o óleo toque na superfície do motor ao retirar a tampa.

· Retire a tampa do cartucho do filtro de óleo (1) com a ferramenta especial.

· Retire o cartucho do filtro de óleo e drene o óleo.

· Troque o cartucho do filtro de óleo por um novo.

· Volte a montar o cartucho do filtro de óleo no seu lugar com a junta tórica na tampa do cartucho do filtro de óleo ou podem causar vazamento de óleo.

| Δ Advertência |
| --- |
| Verifique e confirme que a junta tórica na tampa do cartucho do filtro de óleo está em bom estado, caso contrário, troque-a por uma nova. Troque o cartucho do filtro de ar por um original VOGE, caso contrário pode danificar o motor. |

## Enchimento de óleo do motor

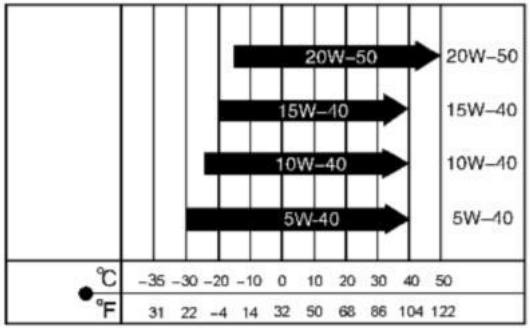


- Confirme que o parafuso de drenagem de óleo e a sua anilha vedante estão bem montados e apertados.

- Confirme também que a tampa do cartucho do filtro de óleo está bem montada, assim como todos os parafusos e juntas que se tenham desmontado.

- Encha com 2.500 ml de óleo novo pelo orifício de enchimento do cárter de óleo; certifique-se que o nível de óleo se encontra entre os níveis MAX e MIN, e depois aperte o parafuso do orifício de enchimento de óleo do motor. Ligue o motor, mantenha-o em marcha lenta durante alguns minutos e verifique se não surgem fugas de óleo.

- Volte a verificar o nível de óleo.

| **Δ Advertência** |
| --- |
| Não utilize óleos de características incorretas ou de má qualidade, já que podem danificar o motor, o sistema de injeção, e reduzir a vida útil da vela ou o catalisador no silenciador. |

| Δ Precaução |
| --- |
| As características de óleo recomendadas são: SAE 10W/40 com qualidade API SJ ou superior e um volume de óleo de 2,5 litros.<br>No caso de a temperatura exterior ser inferior aos 10 ºC, sugere-se utilizar um SAE 5W/30 com qualidade SJ ou superior.<br>Desfaça-se do óleo usado e do cartucho do filtro de óleo de forma respeitadora do meio ambiente. |

A Voge Brasil recomenda lubrificantes **MOTUL 5100 10W40**

## Verificação e manutenção do líquido refrigerante

Vaso de expansão

O líquido refrigerante elimina o calor dos componentes do motor, mantendo-o na sua temperatura normal de funcionamento.

- Certifique-se que o nível de refrigerante e o seu abastecimento se realizam no vaso de expansão.

- Desligue o motor.

- Devido a que o refrigerante pode expandir-se com a temperatura, verifique o seu nível quando o motor arrefecer.

- Certifique-se que a moto está em posição vertical.

- Observe o nível no vaso de expansão e assegure-se que este se encontra dentro das marcas LOWER (inferior) e UPPER (superior).

- No caso de o nível de refrigerante estar abaixo da marca LOWER, adicione refrigerante desde o bocal do vaso de expansão.

- No caso de o nível de refrigerante estar demasiado alto, o refrigerante pode expandir-se com o aumento de temperatura, o que conduz ao transbordar do tubo de descarga. Não o encha demasiado.

- O adicionar frequente de refrigerante indica um mau funcionamento. Neste caso, contate com a sua Oficina Autorizada VOGE.

| Δ Advertência |
| --- |
| No caso de o vaso de expansão ter secado por completo, não encha de líquido refrigerante. Nesta situação, o ar que entrou no sistema de refrigeração deve extrair-se primeiro, o que só pode ser efetuado por uma Oficina Autorizada VOGE. |

## Substituição do líquido refrigerante

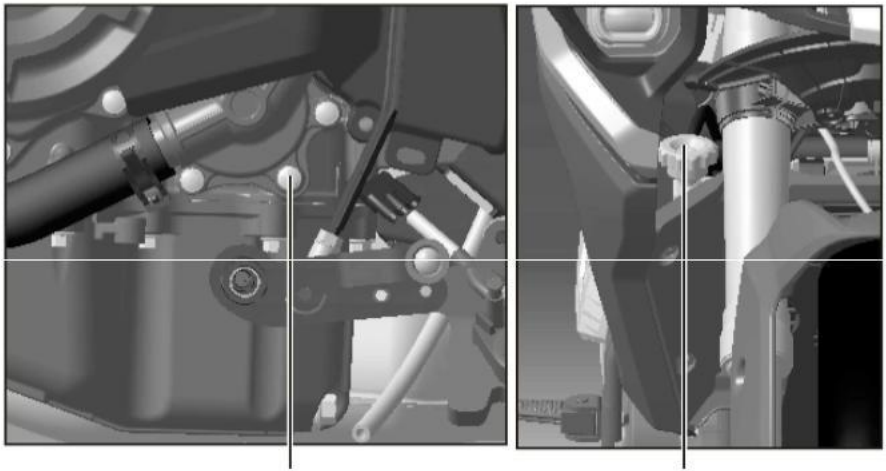

Parafuso de drenagem do refrigerante  Bocal de enchimento do refrigerante

Drenagem do líquido refrigerante:

- Mantenha a moto numa posição vertical sobre um cavalete auxiliar.
- Coloque uma bandeja sob o motor.
- Retire o parafuso de drenagem do refrigerante no lado inferior direito do motor, já que todo o sistema de refrigeração está interligado para que todo o refrigerante possa sair por esse orifício.
- Volte a montar o parafuso de drenagem quando o refrigerante tiver drenado por completo.

· Enchimento do líquido refrigerante:

- O refrigerante circula entre o radiador e o vaso de expansão.
- Abra o tampão do radiador e encha de refrigerante.
- Observe desde o bocal de enchimento do radiador se o refrigerante encheu completamente, enquanto pressiona o tubo de descarga para expulsar o ar até que esteja cheio, e em seguida enrosque o tampão.
- Após enroscar o tampão, arranque o motor durante 30 segundos para se assegurar que o refrigerante preenche todo o circuito.
- Desligue o motor e abra o tampão do radiador quando o motor arrefecer para comprovar que o refrigerante está realmente cheio. No caso de o nível baixar, volte a encher até ao nível superior. Repita este passo as vezes necessárias até que alcance o nível correto.

- Finalmente, retire o tampão de borracha do vaso de expansão até que o nível de refrigerante alcance a posição entre as marcas de UPPER e LOWER.

| Δ Advertência |
| --- |
| Não utilize água da torneira já que pode danificar o sistema de refrigeração.<br>Não misture refrigerantes de diferentes características devido às incompatibilidades da sua composição. |

- Deverá utilizar-se um refrigerante mais adequado no caso de a temperatura exterior ser mais fria que a marcada na etiqueta da embalagem.
- O refrigerante recomendado pela VOGE tem um ponto de congelamento de -45 ºC de etilenoglicol. No caso de ser necessário substituí-lo, confie na sua Oficina Autorizada VOGE.

A Voge Brasil recomenda liquido refrigerante **MOTUL**

| Δ Precaução |
| --- |
| Para garantir um melhor rendimento do líquido refrigerante, substitua-o a cada dois anos.<br>Características recomendadas do refrigerante: ponto de congelamento de -45 ºC de etilenoglicol.<br>Volume de enchimento 1,5 litros.<br>Desfaça-se do líquido refrigerante usado de modo a respeitar o meio ambiente. |

| Δ Perigo |
| --- |
| Durante o enchimento, deixe que o motor arrefeça quando voltar a abrir o tampão do radiador depois do motor ter funcionado, ou o líquido refrigerante quente pode ser expulso através do bocal do tampão e provocar queimaduras. |

## Manutenção do fluido de freios

O fluido de freios é um meio importante para transmitir a potência de frenagem no sistema de frenagem hidráulica, que necessita de um rendimento confiável a alta e baixa temperatura, e ao mesmo tempo deve ser anticorrosivo. Escolha o fluido de freio adequado.

## Verificação do fluido de freios

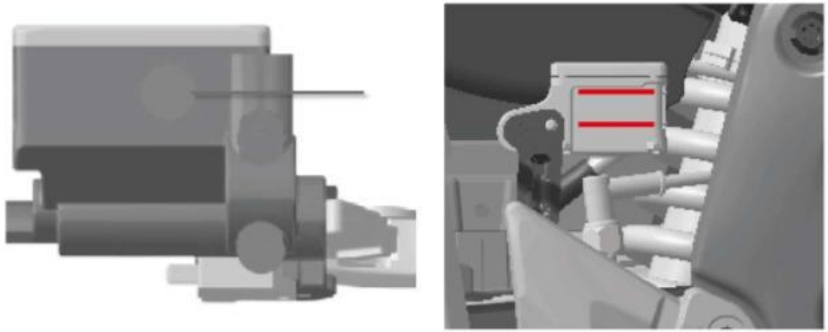

· O nível fluido de freio demasiado baixo no depósito da bomba pode provocar a entrada de ar no sistema de frenagem, o que irá diminuir o rendimento dos freios; é necessária uma revisão periódica.

· A verificação e enchimento realizam-se nos depósitos das bombas dos freios dianteiro e traseiro.

· O nível do fluido não deve superar a marca MAX. No caso de ser inferior à marca MIN, por favor encha-o imediatamente.

· O fluido de freio é corrosivo. No caso deste entrar em contato com uma superfície pintada ou de plástico, pode provocar corrosão.

| Δ Advertência |
| --- |
| Quando se abre a tampa para encher o fluido dos freios, pode provocar a entrada de ar ou água, o que diminui drasticamente o rendimento da frenagem, ou mesmo a sua falha. Neste caso, coloque-se em contato com a sua Oficina Autorizada VOGE para que o encham ou substituam. |

| Δ Precaução |
| --- |
| Não misture fluidos de freios de diferentes marcas ou características devido a que a incompatibilidade entre componentes pode diminuir o rendimento da travagem. |

## Características do fluido de freio

· No caso de existir água ou impurezas no fluido de freio, é necessário substituí-lo ou filtrá-lo, já que a pressão de frenagem pode ser insuficiente, diminuindo o seu rendimento. Isto é particularmente importante em zonas húmidas.

· O fluido de freio pode deteriorar-se quando se usa por mais de 2 anos; neste caso é necessário substituí-lo rapidamente.

Características do fluido de freios: DOT4 LV, desfaça-se do fluido de modo respeitador para com o meio ambiente.

A Voge Brasil recomenda fluido de freios MOTUL

## Manutenção da corrente de transmissão

A corrente de transmissão deste modelo tem elos com pinos de O-rings que retêm o óleo de lubrificação no seu interior. Esta corrente não tem elo de engate, pelo que a sua substituição necessita de ferramentas especiais e só pode ser realizada numa Oficina Autorizada VOGE.

Verifique ou ajuste a corrente antes de cada utilização e confirme se não apresenta os seguintes problemas:

- Pino flexível da corrente - Alojamentos dos pinos danificados - Placa da corrente oxidada – Elos presos

- No caso de que se encontrem os problemas anteriores, coloque-se imediatamente em contato com a sua Oficina Autorizada VOGE mais próxima.

O desgaste da corrente também pode fazer com que a coroa ou o pinhão exibam os seguintes problemas:

- Coroa ou pinhão desgastados.

- Dentes da coroa/pinhão partidos ou rachados.

- No caso de se encontrarem os problemas anteriores, coloque-se de imediato em contato com a Oficina Autorizada VOGE mais próxima.

| **Δ Precaução** |
| --- |
| Verifique o estado de desgaste da cora e do pinhão quando mudar a corrente de transmissão.<br>Substitua a coroa e o pinhão ao mesmo tempo se for necessário.<br>· No caso de não encontrar óleo para corrente com O-rings, utilize só óleo para transmissões SAE90. |

| Δ Advertência |
| --- |
| - Lave a corrente com água ou um produto de limpeza neutro.<br>- Não lave a corrente com dissolventes voláteis como dissolventes de pintura ou gasolina.<br>- Não lave a corrente em lavagens de alta pressão. |

## Limpeza e lubrificação da corrente

A sujidade ou o pó da corrente podem encurtar a sua vida útil, pelo que é necessária uma limpeza e lubrificação periódicas, uma vez que há um O-ring ou junta tórica e lubrificante no pino da corrente que pode danificar-se com uma lavagem ou lubrificação incorretas, diminuindo também a vida útil da corrente.

- Não lave a corrente com uma escova metálica.

- Limpe a corrente imediatamente após a lavagem, seque-a para a lubrificar. Utilize apenas óleo para correntes com O-rings e aplique-o uniformemente pela placa interior e exterior da corrente. Após a aplicação, retire o excesso de óleo.

- Alguns tipos de lubrificantes para correntes incluem dissolventes ou aditivos que podem danificar os O-rings, pelo que deve apenas utilizar lubrificante para correntes com O-rings.

A Voge Brasil recomenda lubrificantes de corrente MOTUL

## Ajuste da tensão da corrente de distribuição

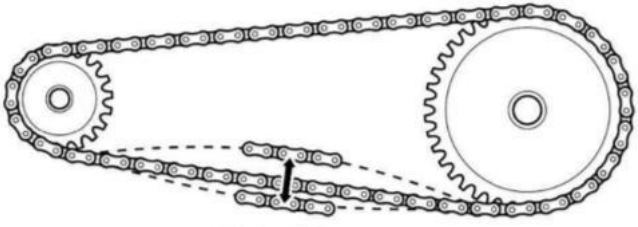

**20 ~ 30 mm**

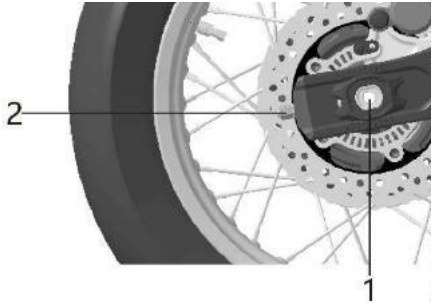


Torque de aperto da porca do tensor: 22 Nm
Torque de aperto do eixo da roda traseira: 95 Nm

- Não deixe a corrente demasiado tensa ou demasiado frouxa.

- A corrente demasiado frouxa pode fazer com que esta saia da coroa e provoque um acidente.

- A corrente demasiado tensa pode reduzir a sua vida útil, uma vez que aumenta a resistência da transmissão.

A tensão correta é mostrada na figura.

No caso de a sua corrente não cumprir com o requisito anterior, é necessário um ajuste, como se mostra em seguida:

- Apoie a moto num cavalete auxiliar e mantenha-a em posição vertical.

- Afrouxe a porca (1) do eixo da roda traseira e afrouxe a contraporca do tensor (2); em seguida ajuste o parafuso tensor segundo for necessário.

- No caso de a corrente estar demasiado frouxa, aperte o parafuso tensor.
- No caso de estar demasiado tensa, afrouxe o parafuso tensor e empurre com força a roda traseira para a frente para a afrouxar.
- Quando a tensão for a adequada, ajuste o parafuso em ambos os lados para um ajuste igual, e alinhe as marcas de escala na peça do tensor e no braço oscilante.
- Aperte a porca (1) do eixo da roda traseira e a contraporca do tensor (2) em ambos os lados.

Características da corrente de transmissão:

Tipo 520 Elos: 114.

Corrente de O-rings fechada.

| **Δ Perigo** |
| --- |
| Esta corrente utiliza um elo de fecho rebitado, não use uma com elo de união aberta ou a corrente pode soltar-se e provocar um acidente.<br>Para substituir este tipo de corrente é preciso uma ferramenta especial. Um fecho incorreto do elo de fecho pode soltar-se e provocar um acidente. |

## Manutenção dos pneus

O pneu faz a ligação da moto ao solo, o que é muito importante. Características ou medidas incorretas do pneu podem influir em grande medida no rendimento da moto.

## Pressões dos pneus

- As pressões incorretas dos pneus podem reduzir a vida útil do pneu.

- As baixas pressões dos pneus podem dificultar a rodagem e aumentar o desgaste.

- As altas pressões dos pneus podem diminuir a área de contacto com o solo, fazendo com que possa derrapar e perder o controlo.

- Ao conduzir a alta velocidade, a válvula tende a abrir-se pela força centrífuga do pneu. Para evitar a fuga repentina de ar, utilize uma tampa de borracha com revestimento metálico que vem montada na válvula.

- A pressão do ar e a temperatura dos pneus estão relacionados diretamente. Por isso, o ajuste da pressão de ar dos pneus deve fazer a frio, quando a temperatura dos pneus é basicamente a mesma que a temperatura ambiente.

| **Δ Perigo** |
| --- |
| A pressão incorreta dos pneus pode influenciar no rendimento dos pneus e pode mesmo vir a provocar um acidente.<br>A sobrecarga pode provocar um mau funcionamento dos pneus, o que pode fazer com que a moto perca o controle.<br>Verifique a pressão dos pneus pelo menos uma vez por mês. |

Verifique a temperatura dos pneus à temperatura ambiente, como se mostra na tabela seguinte:

| | Condutor | Condutor e passageiro |
|---|---|---|
| Roda dianteira | 32 psi (2.2 bar) | 36 psi (2.5 bar) |
| Roda traseira | 32 psi (2.2 bar) | 36 psi (2.5 bar) |

## Verificação do limite de desgaste dos pneus

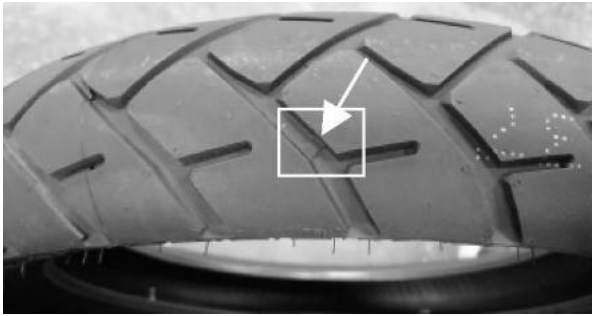

- Existe uma marca de desgaste na superfície do pneu.

- Não utilize o pneu quando a marca de desgaste da banda de rodagem alcança a banda de rodagem.

- A marca de desgaste está perto da marca TWI no extremo do pneu onde se situa um dos sulcos de drenagem, com forma saliente, e que, quando nivelado, significa que o desgaste alcançou a sua marca, pelo que deve imediatamente trocar de pneu.

- Um pneu demasiado desgastado pode causar um furo ou fazer com que perca o controle da moto.

- Quando se desgasta a banda de rodagem do pneu até à profundidade mínima permitida, o seu rendimento e aderência podem diminuir consideravelmente.

## Reparação dos pneus

· Ao reparar um pneu sem câmara de ar (tubeless) devido a um orifício diminuto, retire o pneu e coloque um remendo no seu interior. Não repare pelo exterior, já que a alta velocidade pode provocar que o remendo se solte devido à força centrífuga.

· Não rode a mais de 80 km/h durante as primeiras 24 horas após a reparação.

· No caso de ser o flanco lateral do pneu que se rompa, ou que o tamanho da perfuração supere os 6 mm, o pneu não pode ser utilizado.

· Inspecione o pneu. Se apresentar zonas anomalas, como perfurações, trincas ou desgaste no limite, deve-se trocar imediatamente o pneu.

## Mudança de pneus

· Não substitua o pneu por outros com diferentes dimensões ou marcas de velocidade máxima ou índices de carga.

· Depois de trocar o pneu, deve realizar um balanceamento dinâmico. Uma calibragem deficiente pode diminuir o rendimento da moto e também conduzir a um desgaste desigual do pneu.

· A seta no pneu indica a direção de rodagem na qual deve girar a roda. Isto evita derrapagens em estradas molhadas, aumenta a aderência, diminui o ruído e prolonga a resistência ao desgaste, tudo isto repercutindo-se na otimização do rendimento do pneu.

· Os pneus recomendados passaram por testes e verificações rigorosas que cumprem as exigências da maioria das condições da estrada. Os pneus que não tiverem sido testados, não podem garantir a sua idoneidade e segurança.

· É necessário selar o contato entre a borda do pneu sem câmara e a roda.

· Para evitar fugas de ar, tanto a desmontagem como a montagem de pneus sem câmara necessitam de ferramentas e máquinas especiais.

· A mudança do pneu só pode ser realizada por uma Oficina Autorizada VOGE, já que contam com as ferramentas e a experiência necessárias.

A Voge Brasil recomenda pneus **Pirelli** e **METZELER**

## Caixa de fusíveis

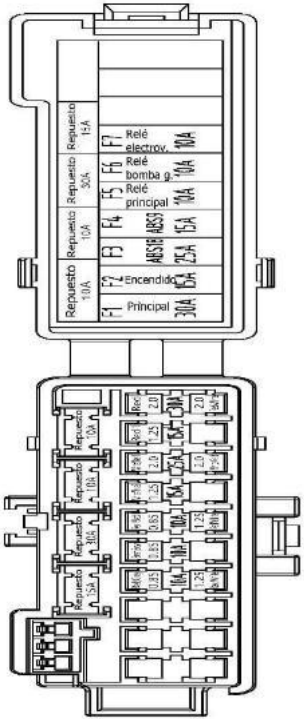


## Fusíveis

· Antes de trocar um fusível, confirme a causa da falha e veja primeiro a resolução problemas.

· Este modelo divide os fusíveis numa caixa elétrica em que se integram os relés e a caixa de fusíveis.

· Em seguida pormenorizam-se as características e uso dos fusíveis.

- Fusível principal para a alimentação do sistema do veículo (30A). Controla a alimentação para o sistema EFI, sistema ABS e outras cargas elétricas. O painel de instrumentos e luzes também se incluem no circuito de carga da bateria. Fusível de reposição 30A (1 de cor verde na caixa de fusíveis).

- Fusível para a alimentação do motor do sistema ABS (25A). Controla a alimentação para o motor do sistema ABS.

- Fusível para a alimentação da eletroválvula ABS (15A). Controla a alimentação para a ECU do sistema ABS. Fusível de reposição 15A (1 de cor vermelha na caixa de fusíveis).

- Fusível para a alimentação do sistema de sinais 15A. Controla a alimentação para a iluminação do painel de instrumentos, buzina, piscas, descanso lateral, relé de arranque do motor. Fusível de reposição 15A (1 de cor vermelha na caixa de fusíveis).

- Fusível para a alimentação do sistema EFI (10A). Controla a alimentação para a ECU do sistema de injeção, sensor de oxigenio, eletroválvula do canister, injetor de combustível e bobina de ignição. Fusível de reposição 10A (1 de cor azul na caixa de fusíveis).

- Fusível para a alimentação da ventoinha elétrica (10A). Controla a alimentação da ventoinha elétrica. Fusível de reposição 10A (1 de cor azul na caixa de fusíveis).

- Fusível para a alimentação da bomba de gasolina (10A). Controla a alimentação da bomba de gasolina. Fusível de reposição 10A (2 de cor vermelha na caixa de fusíveis).

Após verificar ou trocar um fusível, coloque bem a tampa da caixa de fusíveis ou pode provocar um mau funcionamento elétrico num dia de chuva ou após uma lavagem.

| **Δ Precaução** |
| --- |
| Se um fusível se fundir em pouco tempo, isto indica um mau funcionamento do sistema elétrico. Coloque-se de imediato em contato com a sua Oficina Autorizada VOGE. |

| **Δ Perigo** |
| --- |
| É necessário usar um fusível específico e não o substituir por um fio metálico ou papel de alumínio. Não faça uma ponte ou use fusíveis diferentes dos especificados, já que isso pode provocar um incêndio na moto. |

## Pastilhas de freio

Quando o desgaste supera o limite mínimo isto pode diminuir a potência de frenagem. Em alguns casos pode danificar o sistema de frenagem. Para a confiabilidade do sistema de frenagem, não leve o desgaste das pastilhas para além do limite mínimo.

Limite de desgaste das pastilhas dianteiras

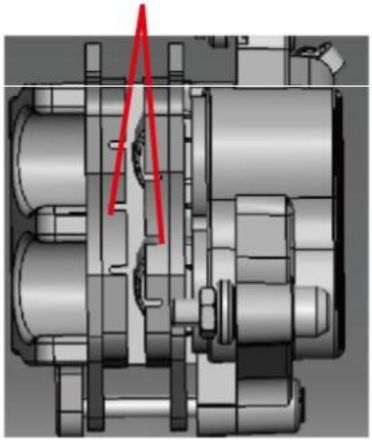

Limite de desgaste das pastilhas traseiras

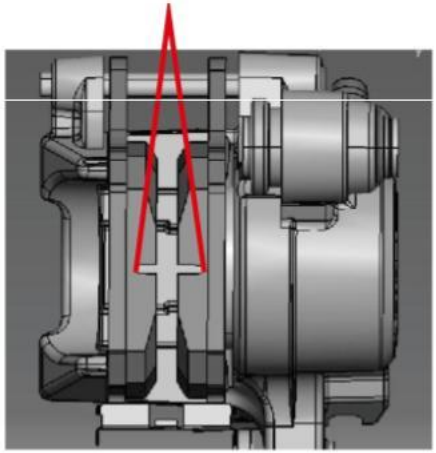

## Mudança das pastilhas de freio

Para mudar corretamente as pastilhas de freio é necessário tirar as rodas, pelo que lhe sugerimos que confie este trabalho a uma Oficina Autorizada VOGE.

· Tanto as pastilhas de freio dianteiras como as traseiras devem ser substituídas em pares (ambas as pastilhas). No caso de mudar apenas uma pastilha, pode provocar uma travagem desequilibrada e provocar um acidente. Se acionar a manete ou o pedal de freio quando se tiverem retirado as pastilhas de freio, pode dificultar o retorno dos pistões à pinça e também existe o risco de fugas de fluido dos freios. Evite que o óleo e a sujidade toquem nas pastilhas e no disco de freio; no caso disto ocorrer pode fazer com que o freio patine e diminua a potência de frenagem.

| **Δ Perigo** |
| --- |
| Depois de substituir as pastilhas de freio, comprove com a manete e o pedal de freio que as pastilhas de freio pressionam firmemente o disco de freio.<br>Além disto, verifique se a manete e o pedal de freio têm a folga correta. |

## Troca do filtro de gasolina

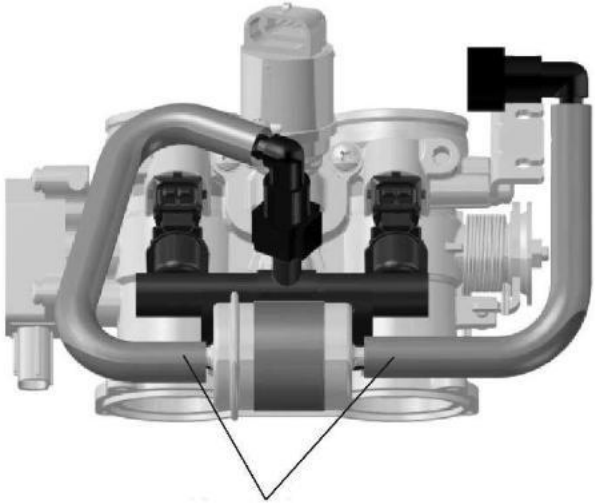


· O filtro de gasolina filtra as impurezas do combustível para evitar que passem para o injetor de gasolina.

· A boca do injetor de gasolina é extremamente fina e pode bloquear-se facilmente. O injetor bloqueado não funciona e faz com o motor falhe o arranque.

Substitua o filtro de gasolina a tempo quando for necessário.

- Retire o depósito de gasolina e poderá ver o filtro à direita do tubo de entrada de ar do motor.

- Retire a abraçadeira de ambos os lados do filtro de gasolina com uma chave de parafusos.

- Envolva ambos os extremos do filtro de combustível com um pano de algodão para evitar que a gasolina que resta caia ao retirar a abraçadeira devido à pressão no tubo de gasolina.

- Troque o filtro de gasolina por um novo. Preste atenção às direções de entrada e saída de combustível.

- O processo de montagem é inverso ao de desmontagem.

- Limpe os restos de combustível residual no tubo de gasolina com um pano de algodão ao retirar o filtro.

| Δ Precaução |
| --- |
| Substitua o filtro de gasolina a cada 12.000 km. |

Desfaça-se do filtro de combustível usado de modo a respeitar o meio ambiente.

## Substituição de lâmpadas

· É perigoso conduzir sem luzes de sinalização, já que você e a moto serão vistos com dificuldade.

Substitua rapidamente uma luz de sinalização queimada.

As luzes de presença dos faróis, piscas, luz de freios e luz da placa de matrícula são todas luzes LED seladas. No caso de se queimarem, só poderá trocar numa Oficina Autorizada VOGE.

A sujidade, especialmente a gordura, pode evitar a refrigeração da radiação térmica exterior da luz de sinalização, provocando um sobreaquecimento e que a lâmpada se queime.

| **Δ Advertência** |
| --- |
| Quando queimar uma luz de sinalização, troque-a por uma nova com a mesma potência nominal e características, ou pode provocar uma sobrecarga do circuito ou encurtar a vida útil da lâmpada. |

# Armazenamento e limpeza da moto

## Armazenamento

- No caso de ser necessário guardar a moto por um período prolongado, é necessária uma manutenção especial que necessita de alguns equipamento e tecnologias de materiais especiais, pelo que lhe sugerimos que efetue este trabalho na sua Oficina Autorizada VOGE.
- Se desejar efetuar este trabalho você mesmo, siga o método indicado em seguida:
  - Troque o óleo.
  - Tape a entrada do filtro de ar e a saída do silenciador com um pano com óleo novo para evitar que entre ar húmido no motor.
  - Esvazie a gasolina do tanque.
  - Retire a bateria e lave a sua superfície com água com sabão neutro enquanto limpa o material oxidante nos terminais positivo e negativo.
  - Guarde a bateria num local com temperatura superior a 0 ºC.
  - Encha os pneus com as pressões recomendadas.
  - Lave completamente a moto.
  - Passe um agente protetor nas peças de borracha.
  - Proteja os plásticos com um acabamento usando cera de proteção para automóveis.
  - Finalmente, cubra a moto com um pano protetor seco e guarde-a num local seco e com boa ventilação.

- Voltar a utilizar a moto
  - Limpe completamente a moto.
  - Retire o pano que tapou a entrada do filtro de ar e a saída do silenciador.
  - Monte a bateria.
  - Ligue a moto.

| Δ Precaução |
| --- |
| Carregue a bateria uma vez por mês. |

## Proteção da moto

· Regra geral, lave a moto segundo a situação de uso, mantendo a moto limpa e seca quando for possível.

· Limpe a sujidade que adere à superfície da moto, como excrementos de pássaro, asfalto e sal.

· Utilize uma capa de lona na moto se for possível, ao estacionar sob a luz do sol direta durante um período prolongado, já que pode provocar a descoloração e envelhecimento das peças.

## Limpeza da moto

· Lave a moto com água fria.

· Lave completamente a moto com um pano suave e um produto de limpeza neutro.

· Não lave a moto com spray.

· Não lave a moto com água a alta pressão.

· Depois de conduzir em dias de chuva ou de uma lavagem, haverá humidade nos faróis ou nos piscas. Acenda as luzes por algum tempo e fará desaparecer a humidade.

| Δ Perigo |
| --- |
| Os freios húmidos podem ter uma baixa potência de frenagem. Teste repetidamente o sistema de frenagem a baixa velocidade após lavar a moto, e conseguirá secá-los rapidamente. |

# Modificações e acessórios

É permitido utilizar peças e acessórios originais de série na sua moto.

· Obtenha componentes e acessórios originais e outros produtos relacionados numa Concessionária Autorizada VOGE. O seu vendedor especializado poderá aconselhá-lo sobre a sua instalação e uso.

· A VOGE não assume a responsabilidade pela segurança, utilidade e compatibilidade de elementos não produzidos pela VOGE.

· Os componentes ou acessórios não autorizados ficarão excluídos de qualquer responsabilidade.

· Qualquer componente pensado para substituir outro original deve cumprir com a legislação. Certifique-se de que a sua moto cumpre com as diretivas e normas legais.

· Peças ou acessórios não originais Voge instalados na sua moto fazem ela perder a garantia.

| **Δ Perigo** |
| --- |
| A substituição não autorizada de componentes relacionados com o rendimento, como a ECU, pode danificar a moto e provocar um acidente. |

# Características da moto

| Características técnicas | |
|---|---|
| Comprimento x Largura x Altura | 2.215 mm x 840 mm x 1.365 mm |
| Distância entre eixos | 1.450 mm |
| Altura do assento | 830 mm |
| Distância mínima ao solo | 200 mm |
| Peso em ordem de marcha | 206 kg |
| Capacidade de carga | 183 kg |
| Peso máximo | 389 kg |
| Peso na roda dianteira | 102 kg |
| Peso na roda traseira | 104 kg |
| Velocidade máxima | 160 km/h |
| Inclinação máxima | ≥40º |
| Desaceleração em frenagem | Cumpre GB20073 |
| Consumo | ND |
| Capacidade do tanque | 17,6 l |

| | |
|---|---|
| Capacidade de líquido refrigerante | 1,5 l |
| Características da corrente | 520U x 114 elos |
| **Suspensões/Sistema de freios** | |
| Suspensão dianteira | Forquilha hidráulica invertida 41 mm. Curso 140 mm |
| Suspensão traseira | Amortecedor central. Curso 66 mm |
| Roda dianteira | 2.50x19 |
| Roda traseira | 4.25x17 |
| Pneu dianteiro | 110/80R19 |
| Pneu traseiro | 150/70R17 |
| Freio dianteiro | Duplo disco 298 mm, pinça 2 pistões flutuantes |
| Freio traseiro | Disco 240 mm, pinça 1 pistão flutuante |
| ABS | Sistema anti bloqueio 2 canais |
| **Motor** | |
| Tipo de motor | Bicilíndrico/Refrigeração líquida/4 válvulas por cilindro/DOHC |
| Diâmetro x curso | 68 x 68 mm |
| Cilindrada | 494 cc |
| Taxa de compressão | 11,5:1 |

| | |
|---|---|
| Folga das válvulas de admissão | 0,16±0,03 mm |
| Folga das válvulas de escape | 0,27±0,03 mm |
| Separação dos eletrodos da vela | 0,8~1,0 mm |
| Tipo de vela | CPR8EA-9 |
| Potência máxima | 35 kW (47,6CV)/8.500 rpm |
| Torque máximo | 44,5 Nm/7.000 rpm |
| Marcha lenta | 1.300±100 rpm |
| Caixa de velocidades | 6 velocidades |
| Tipo de embreagem | Multidisco em banho de óleo |
| Capacidade de óleo do motor | 2,5 L (SAE 10W/50 – SJ) |
| Sistema de alimentação | Sistema EFI |
| Emissões | Euro 5+ |
| **Sistema de transmissão** | |
| Rel. transmissão primária | 2,029 |
| Rel. transmissão final | 2,867 |
| 1ª velocidade | 3,285 |

| | |
|---|---|
| 2ª velocidade | 2,105 |
| 3ª velocidade | 1,600 |
| 4ª velocidade | 1,300 |
| 5ª velocidade | 1,150 |
| 6ª velocidade | 1,043 |

| **Sistema elétrico** | |
|---|---|
| Bateria | 12V 10Ah |
| Farol (Máximos/Médios) | 12V 33,6W/19,2W |
| Luz de presença dianteira | 12V 6,22W |
| Luz de presença traseira | 12V 1,1W |
| Luz de freio | 12V 2,19W |
| Intermitentes dianteiros | 12V 1,1W |
| Intermitentes traseiros | 12V 1,1W |
| Luz de matrícula | 12V 0,257W |
| Fusíveis utilizados | 30A, 25A, 15A, 10A |

· Preste atenção a cada ponto de manutenção periódica e confirme que segue rigorosamente este manual do proprietário.

· A manutenção na sua tabela representa o mínimo de vezes, apenas no caso da sua moto funcionar normalmente. Em condições extremas os períodos de manutenção serão mais frequentes.

· No caso de ter existido areia ou lama na sua viagem, é necessária uma manutenção especial após a sua viagem.

· Esta manutenção que sugerimos deve efetuar-se numa Oficina Autorizada VOGE.

Os materiais usados produzidos pela manutenção, tal com o óleo usado, deverão ser eliminados de modo a respeitar o meio ambiente, sem o poluir.

· As peças de substituição corretas são a chave para a manutenção. No caso de não estar seguro sobre a origem ou a qualidade das peças de substituição, sugerimos-lhe que utilize componentes de origem VOGE. Uma manutenção incorreta pode provocar acidentes no futuro.

# Plano de Manutenção

Os detalhes de cada manutenção periódica indicam-se na tabela seguinte. Os intervalos estabelecidos em quilómetros são para uma utilização padrão. Cada verificação e manutenção deve seguir a tabela abaixo.

| Tabela de manutenção periódica (1/3) | | | | | | | | |
|---|---|---|---|---|---|---|---|---|
| Elementos | Intervalo | 1.000 | 6.000 | 12.000 | 18.000 | 24.000 | 30.000 | 36.000 |
| Óleo do motor | A cada 6000km ou 12 meses | R | R | R | R | R | R | R |
| Cartucho do filtro de óleo | A cada 6000km ou 12 meses | R | R | R | R | R | R | R |
| Vedação do dreno de óleo do motor | | R | R | R | R | R | R | R |
| Nível de óleo do motor | Verificar nível a cada 500 km | I | I | I | I | I | I | I |
| Linha de combustível | | I | I | I | I | I | I | I |
| Bomba de combustível | | I | I | I | I | I | I | I |
| Filtro de combustível | | | | R | | R | | R |
| Corpo de acelerador | | | | | | C | | |
| Nível de líquido refrigerante | | I | I | I | I | I | I | I |
| Troca do líquido refrigerante | A cada 2 anos | I | I | I | I | I | I | I |
| Sistema de admissão de ar | | I | I | I | I | I | I | I |

**LEGENDA:**

I: Inspecionar C: Limpar R: Substituir L: Lubrificar

| Tabela de manutenção periódica (2/3) | | | | | | | | |
|---|---|---|---|---|---|---|---|---|
| Elementos | Intervalo | 1.000 | 6.000 | 12.000 | 18.000 | 24.000 | 30.000 | 36.000 |
| Folga de válvulas | Verificar a cada 24.000 km | | | | | I | | |
| Velas de ignição | | | I | I | I | R | I | I |
| Elemento do filtro de ar | | I | I/C | I/C | R | I/C | I/C | R |
| Funcionamento do acelerador | | A | A | A | A | A | A | A |
| Funcionamento da embreagem | | A | A | A | A | A | A | A |
| Rolamento da direção | | I | I | L | I | L | I | L |
| Rodas dianteira/traseira, raios, rolamentos e fixação da coroa | | I | L | L | L | L | L | L |
| Pivos pedaleiras condutor/passageiro | | L | L | L | L | L | L | L |
| Eixos descansos lateral/central | | L | L | L | L | L | L | L |
| Eixo do pedal e manetes de freio e embreagem | | L | L | L | L | L | L | L |
| Rolamentos do sistema de link da suspensão traseira | | I | I | L | I | L | I | L |
| Rolamento do braço oscilante | | I | I | L | I | L | I | L |
| Corrente de transmissão | | I/A/L | I/A/L | I/A/L | I/A/L | I/A/L | I/A/L | I/A/L |



**LEGENDA:**

I: Inspecionar C: Limpar R: Substituir L: Lubrificar

| Tabela de manutenção periódica (3/3) | | | | | | | | |
|---|---|---|---|---|---|---|---|---|
| Elementos | Intervalo | 1.000 | 6.000 | 12.000 | 18.000 | 24.000 | 30.000 | 36.000 |
| Tensão da bateria | | I | I | I | I | I | I | I |
| Linhas de freio | | I | I | I | I | I | I | I |
| Troca dos fluídos de freios | A cada 2 anos | I | I | I | I | I | I | I |
| Nível do fluído de freios | | I | I | I | I | I | I | I |
| Pastilhas de freio dianteiras e traseira | Não ultrapassar o limite de desgaste | I | I | I | I | I | I | I |
| Interruptor de luz de freio dianteiro e traseiro | | I | I | I | I | I | I | I |
| Sistema de evaporação de gases de combustível | | I | I | I | I | I | I | I |
| Reaperto geral dos parafusos e uniões da motocicleta | | I | I | I | I | I | I | I |
| Vazamentos nas suspensões | | I | I | I | I | I | I | I |
| Rodas | | I | I | I | I | I | I | I |
| Óleo de suspensão | | | | | | | R | |

**LEGENDA:**

I: Inspecionar C: Limpar R: Substituir L: Lubrificar

# Torques de aperto das uniões mais importantes do modelo VOGE 525DSX E5+

| Nº | União | Rosca | Quantid. | Torque de aperto (Nm) |
|---|---|---|---|---|
| 1 | Eixo da roda dianteira | M18 | 1 | 75 |
| 2 | Parafusos bloqueio eixo roda dianteira | M8 | 2 | 18 |
| 3 | Pinça disco dianteiro e amortecedor | M8 | 4 | 32 |
| 4 | Eixo braço oscilante traseiro | M14 | 1 | 120 |
| 5 | Motor e quadro | M10 | 6 | 45 |
| 6 | Uniões suspensão traseira (bielas grande e pequena, uniões quadro e braço oscilante) | M12 | 5 | 60 |
| 7 | Eixo da roda traseira | M20 | 1 | 95 |
| 8 | Porca do tensor da corrente | M8 | 4 | 9 (a primeira e tensor)<br>22 (entre as 2 porcas) |
| 9 | Parafusos das mesas do eixo da direção | M8 | 6 | 18 |

# Esquema elétrico

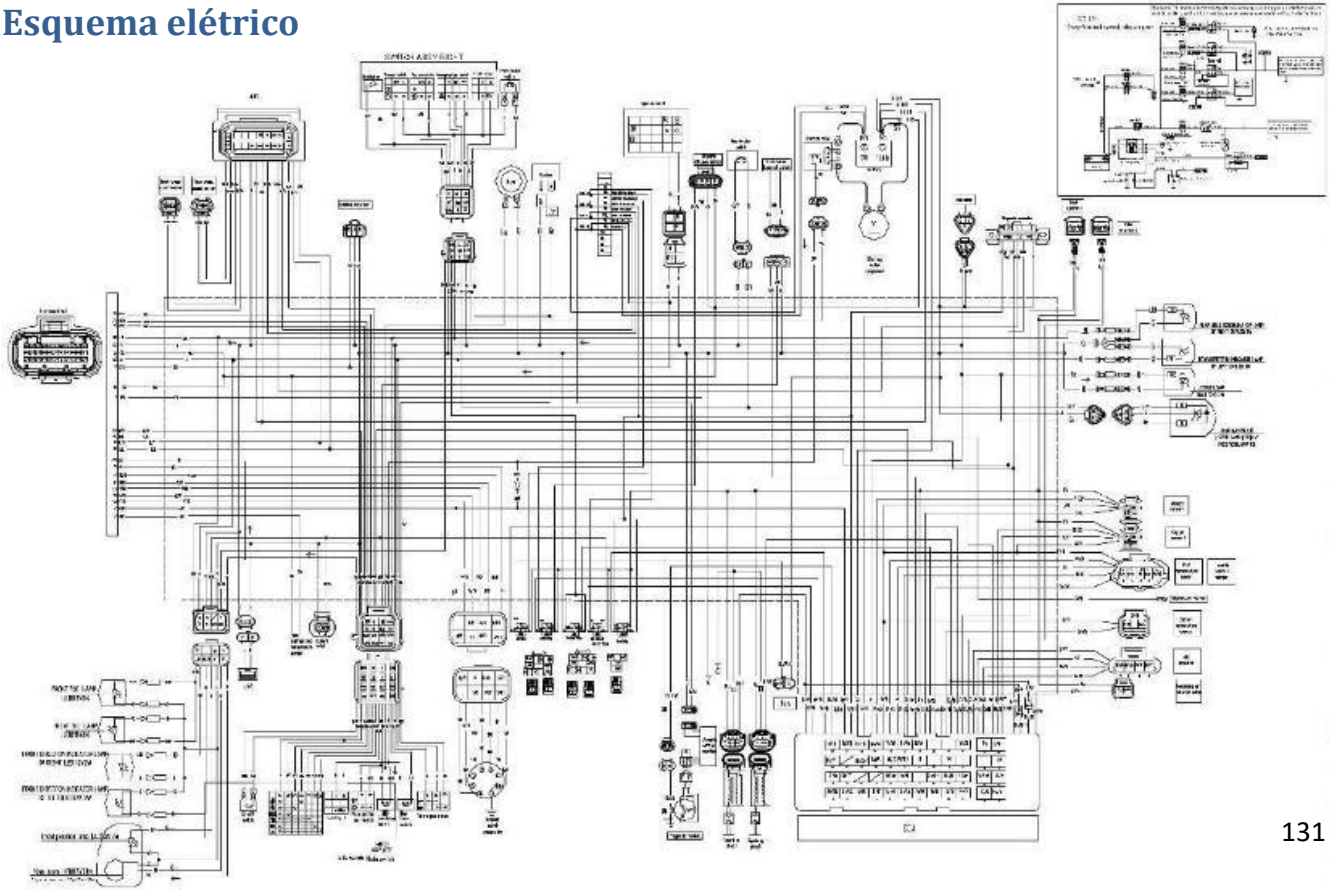

# Política de Garantia VOGE Brasil

A VOGE garante ao comprador de uma motocicleta ou scooter da marca que os nossos concessionários autorizados repararão ou substituirão, sem encargo algum e de acordo com o estabelecido na legislação em vigor, qualquer peça do veículo que tenha falhado devido a um defeito do material e/ou montagem segundo os termos e condições seguintes:

1. A duração desta garantia limitada é de 5 anos (60 meses), contados desde a data de venda ao primeiro proprietário por parte de um concessionário autorizado, limitados a 60.000km nas motocicletas e scooters acima de 300cc e 36.000km para motocicletas e scooters até 300cc, o que ocorrer primeiro para qualquer modelo. Já inclusos os 90 (noventa) dias da garantia legal, observadas as disposições que seguem. A tolerância para execução de cada revisão é de 1.000 km para mais, ou 1 mês (para mais), o que ocorrer primeiro. Exceção para a primeira revisão que é de 500 a 1.200 km ou 1 mês (para mais) para todos os modelos.

2. Ficará excluído de garantia todo aquele veículo que:

a. Não tenha sido assistido num concessionário autorizado VOGE no Brasil seguindo o rigorosamente o programa de manutenção periódica tal como especificado no manual do proprietário. A omissão de qualquer das revisões periódicas dentro do prazo dará lugar à perda total da garantia do seu veículo.
b. Tenha sido manipulado indevidamente, modificadas as especificações de fábrica ou armazenado inadequadamente.
c. Tenha sido objeto de abuso, negligência, roubo, furto, incêndio, vandalismo, acidente ou utilizado para um propósito diferente daquele para o qual foi projetado, tal como figura nas instruções mencionadas no manual de proprietário.
d. Se foi utilizado combustível, lubrificantes ou líquidos diferentes dos recomendados pela VOGE.
e. Tenha sido destinado a aluguel, competição, atividades comerciais, espetáculos e outras manifestações públicas.

3. Ficam excluídas da garantia:

a. Aquelas peças e mão de obra resultantes de operações de manutenção, limpezas e ajustes tal e como especifica o manual de proprietário, tais como lubrificantes, substituições de filtro de ar e óleo, limpeza do sistema de combustível, acumulação de carvão, manutenção de bateria e tensão da corrente.

# Política de Garantia VOGE Brasil

b. A deterioração causada por um desgaste normal, como o silenciador, bateria, embreagem, sistema de variador, velas, lâmpadas, correntes, pinhões de transmissão final, pastilhas de freios e pneus, sem prejuízo de que sejam cobertos em garantia quando exista um defeito de fabricação ou montagem.
c. Toda a bateria que não admita carga após um período de tempo razoável desde a sua ativação, considera-se que não foi mantida adequadamente (carregada de forma periódica para evitar a sulfatação das placas) e ficará excluída da garantia.
d. Deteriorações devidas a incêndio, colisão, acidente ou manutenção inapropriada (especialmente as causadas por falta de óleo, cujo nível deve ser inspecionado a cada 500 km).
e. Corrosão e deteriorações produzidas sobre a pintura, cromados, outros acabamentos, peças de borracha ou plástico como consequência da ação de agentes externos ou atmosféricos.
f. Danos causados pela instalação de peças ou acessórios que não sejam fabricados ou fornecidos pela VOGE.
g. Certos fenômenos naturais, como ruídos ou fugas de óleo, por considerar que não afetam de modo algum a qualidade, funcionamento ou comportamento do veículo.
h. Toda a forma de compensação econômica ou de outra natureza, tal como hotéis, refeições, transporte, reboque, aluguel de outro veículo, etc., que se produzam como consequência de uma avaria.
i. Motocicletas Voge adquiridas em leilão, de qualquer natureza, perdem o direito à garantia.

4. Para obter o serviço de garantia, o proprietário do veículo deverá solicitar a intervenção em garantia num concessionário oficial autorizado VOGE num prazo não superior a 15 dias, levando o veículo bem como os seguintes documentos:
a. Nota fiscal de venda, Manual de Garantia com dados da moto, devidamente preenchidos e carimbados por um concessionário autorizado Voge.
b. Documentos que demonstrem a execução e pagamentos do plano de manutenção assinalado pela fábrica no manual de proprietário e efetuados por um concessionário autorizado VOGE.

# HOMOLOGAÇÕES BRASIL ANATEL

Este veículo pode conter equipamentos de telecomunicações integrados (como módulos de rastreamento, sistemas de comunicação ou dispositivos sem fio). Conforme exigência da legislação brasileira, tais equipamentos devem ser homologados pela Agência Nacional de Telecomunicações (ANATEL).
Os equipamentos abaixo estão homologados pela ANATEL sob o números mostrados abaixo de cada modelo.
A homologação pode ser consultada diretamente no site da ANATEL: www.anatel.gov.br.
A utilização de equipamentos não homologados é proibida em território nacional.
A homologação garante que o produto atende às normas técnicas e regulatórias da ANATEL.
Qualquer modificação não autorizada neste equipamento poderá invalidar a homologação e comprometer sua segurança e funcionamento.

Modelo 277770003-0001
03084-26-18866

Modelo 284700024-0001
03073-26-18862

Modelo 274470002-0001
04719-26-05556

Modelo 274470006-0001
04719-26-05556

Modelo 281371746-0001
03078-26-18864

Modelo 285490004-0001
04717-26-16835

Modelo 285490005-0001
04717-26-16835

Modelo 274470003-0001
04715-26-16021

Modelo 281371605-0001
03079-26-18865

Modelo 271330334-0001
03075-26-18863

Modelo 281371838-0001
03079-26-18865

VOGE

Parcerias

Beta

MOTUL

PIRELLI

IBAMA PROMOT HOMOLOGADO

PRODUZIDO NO POLO INDUSTRIAL DE MANAUS

CONHEÇA A AMAZÔNIA

PN: 10001-VOG-525

www.vogebrasil.com.br

SAC: 0800-590-0283

11 5028-5717

sac@vogebrasil.com.br